Please read and save these instructions. Read through this owner's manual carefully before using product. Protect yourself and others by observing all safety information, warnings, and cautions. Failure to comply with instructions could result in personal injury and/or damage to product or property. Please retain instructions for future reference.

Heavy Duty Transmission Jack

Description

Westward Heavy Duty Hydraulic Transmission Jacks are designed for lifting and lowering of transmissions and differentials from various vehicles ie. car, truck, etc. Reinforced steel construction with flanged side frames provides extra strength. Load restraining chains assure the user's safety when lifting and lowering load. Casters allow easy movement and positioning. The saddle has both side and tilting angle adjusting functions to best accommodate various transmissions and differentials. Patented oil by-pass mechanism offers stroke limitation of ram piston. Metered release valve assures precise adjustment of cradle height and smooth lowering of load.

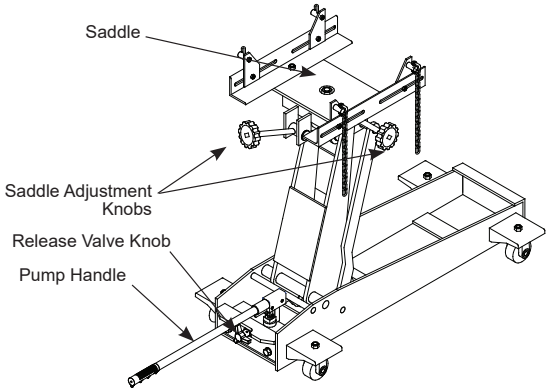

Specifications and Dimensions

Model	Capacity	Min Height	Max Height
1ZKY1A	1,100 lbs (500 kg)	9" (22.86 cm)	24-3/4" (62.87 cm)
1ZKY3A	2,000 lbs (908 kg)	7-7/8" (20 cm)	33-1/2" (85.09 cm)

General Safety Information

Save these instructions. For your safety, read, understand, and follow the information provided with and on this device before using. The owner and/or operator shall have an understanding of the device, its operating characteristics and safety operating instructions before operating the equipment. The owner and/or operator shall be aware that use and repair of this product may require special skills and knowledge. Instructions and safety information shall be read to and discussed with the operator in the operator's native language, making sure that the operator comprehends their contents, before use of this equipment is authorized. If any doubt exists as to the safe and proper use of this device, remove from service immediately.

Inspect before each use. Do not use if abnormal conditions such as cracked welds, damaged, loose or missing parts are noted. Any equipment that appears damaged in any way, is found to be worn, or operates abnormally shall be removed from service until repaired. If the equipment has been or is suspected to have been subjected to an abnormal load or shock, immediately discontinue use until inspected by a factory authorized repair facility (contact distributor or manufacturer for list of authorized repair facilities). It is recommended that an annual inspection be made by an authorized repair facility. Labels and Operator's Manuals are available from the manufacturer.

SHI039
Printed in China
082019

Heavy Duty Transmission Jack

⚠WARNING ***Study, understand and follow all instructions before operating this device. Do not exceed rated capacity. Use only on hard, level surfaces. Adequately support the vehicle before starting repairs. Use of this product is limited to the removal, installation, and transportation in the lowered position, of transmissions, transfer cases, and transaxles. Only attachments and/or adapters supplied by the manufacturer shall be used. Failure to heed these markings may result in personal injury and/or property damage.***

Assembly

(ref. Figures 1 & 2)

1. Two pieces of aux. fixed bracket assembly and a one-piece handle should be included in package.
2. Attach either one of the two aux. fixed assemblies to the saddle, and secure by hex bolts and washers provided. Then apply the same procedure for the other assembly.
3. Occasionally hydraulic jacks become air bound and will not function properly. To correct this condition, perform Bleeding/Venting Trapped Air procedure.
4. Check for proper oil level (ref. Adding Oil, pg. 2), adjust as needed. DO NOT OVERFILL. Reinstall oil filler plug.

Preparation

1. Verify that the product and application are compatible.
2. Before using this product, read the operator's manual completely and familiarize yourself thoroughly with the product, its components and recognize the hazards associated with its use.
3. To familiarize yourself with basic operation, turn the release valve knob:
   a. Clockwise until firm resistance is felt to further turning. This is the ‘CLOSED’ release valve position used to raise the saddle.
   b. Counter-clockwise, but no more than 1/2 turn from the closed position. This is the ‘OPEN’ release valve position used to lower the saddle.
4. With saddle fully lowered and release valve fully closed, pump the operating handle. If lift arm responds immediately, jack is ready for use. If jack does not respond, follow Bleeding/Venting Trapped Air instruction below.
5. Ensure that jack rolls freely. Raise and lower the unloaded saddle throughout the lifting range before putting into service to ensure the pump operates smoothly. Replace worn or damaged parts and assemblies with authorized replacement parts only.

Bleeding/Venting Trapped Air

With the release valve in the OPEN position (step 3b. above) and with saddle fully lowered, locate and remove the oil filler plug/screw. Pump 6 to 8 full strokes. This will help release any pressurized air which may be trapped within the reservoir. Proper oil level will vary from just covering the ram cylinder to 3/16” (0.48 cm) above it as seen from the oil filler hole. Reinstall the oil filler plug/screw.

Operation

⚠WARNING ***Off-center loads and loads lifted while jack is not level may damage the jack or cause personal injury.***

REMOVING TRANSMISSION/DIFFERENTIAL

1. Close the release valve by turning the release knob clockwise.
2. Operate the jack by pumping the jack handle to desired height.
3. Adjust the saddle in side position and tilting angle to best fit to the shape of transmission/differential.
4. Secure the transmission/differential by chain and tighten properly.
5. After removing all of the appropriate bolts and fasteners which securing the load to vehicle, carefully position and lower the load to the lowest practical height. Move load to desired workplace.

⚠WARNING ***This is a removal/installation device only. While conducting maintenance, the load must be supported by other means.***

INSTALLING TRANSMISSION/DIFFERENTIAL

1. Place transmission/differential on jack saddle and properly secure by chain.
2. Cautiously pump jack handle to lift up the transmission/differential to desired height.
3. After all securing bolts are properly fastened, open the release valve by turning release knob counterclockwise to lower the jack to minimum height.

⚠WARNING ***Avoid shock loads created by quickly opening and closing the release valve as the load is being lowered. Shock loads can create dangerously high operating pressures within the hydraulic system, causing system failure and resulting in personal injury and/or property damage.***

Maintenance

NOTICE: Use only premium quality hydraulic jack oil Avoid mixing types of oil. Do not use break fluid, alcohol, glycerin, motor oil etc. Improper fluid can cause serious internal injury to the jack, rendering it inoperative.

ADDING OIL

1. Position the jack on level ground with saddle fully lowered, remove oil filler plug.
2. Oil level should be within 3/8” (0.95 cm) of filler hole. DO NOT OVERFILL. If overfilled, jack will not lower to minimum height. If underfilled, jack will not reach maximum height. Adjust fluid level as needed. Always reinstall oil filler plug before use.

Heavy Duty Transmission Jack

CHANGING OIL

1. For best performance and longest unit life, replace the complete oil supply at least once a year.
2. To drain the oil, remove the filler plug.
3. Lay the jack on its side and allow the oil to run out into suitable drain pan. Dispose of hydraulic oil in accordance with local regulations.
4. BE CAREFUL to prevent dirt or foreign matter from entering the system.
5. Replace with proper oil as described above.
6. Perform Bleeding/Venting Trapped Air procedure.

LUBRICATION

Add lubricating oil to all pivoting sections every 3 months.

RUST PREVENTION

1. Check ram and piston for signs of rust on a regular basis. Clean as needed with an oily cloth.
2. When not in use, store jack with saddle and piston fully retracted.

Troubleshooting Chart

Symptom	Possible Causes	Corrective Action
Jack will not lift load	1. Release valve not tightly closed 2. Overload condition	1. Ensure release valve tightly closed 2. Remedy overload condition
Jack lift but not maintaining pressure	1. Release valve not tightly closed 2. Overload condition 3. Hydraulic unit malfunctioning	1. Ensure release valve tightly closed 2. Remedy overload condition 3. Replace unit
Jack will not lower after unloading	1. Reservoir overfilled 2. Linkages binding	1. Drain fluid to proper level 2. Clean and lubricate moving parts
Poor lift performance	1. Fluid level low 2. Air trapped in system	1. Ensure proper fluid level 2. Follow Bleeding/Venting Trapped Air procedure
Will not lift to full height	Fluid level low	Ensure proper fluid level

Warranty

LIMITED ONE-YEAR WARRANTY

Should this product fail to perform satisfactorily due to a defect or poor workmanship within ONE YEAR from the date of purchase, return it to the place of purchase and it will be replaced, free of charge. Incidental or consequential damages are excluded from this warranty.

Heavy Duty Transmission Jack

For Repair Parts, call 1-800-323-0620

24 hours a day - 365 days a year

Please provide following information:
-Model number
-Serial number (if any)
-Part description and number as shown in parts list

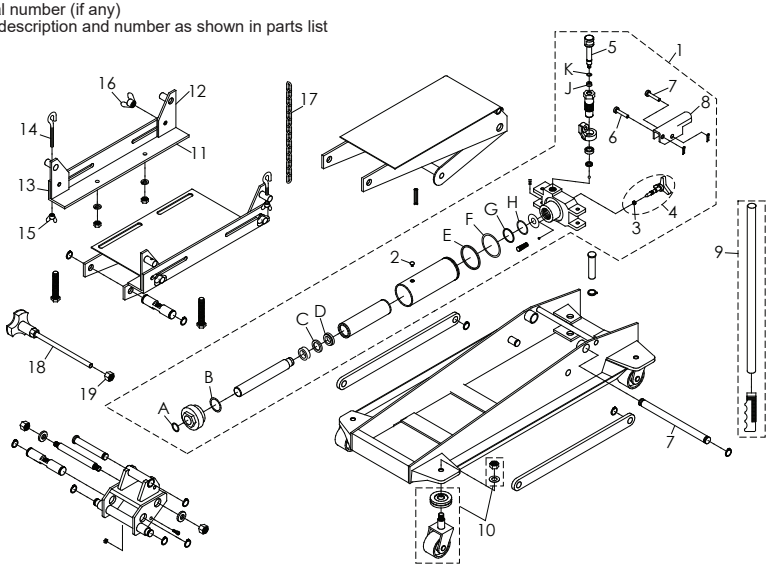

Figure 1 - Repair Parts Illustration for model 1ZKY1A

Item	Description	Part No.	Qty
1	Power Unit	4500-01000-000	1
2	Oil Filler Plug	5905-00100-100	1
3	Oil Seal	5905-00091-000	1
4	Release Valve	4500-90009-K03	1
5	Pump Piston	4500-01301-000	1
6	Pin	5403-10038-000	1
7	Pin	5403-08038-000	1
8	Handle Fork	4500-01008-000	1
9	Handle Assy	4500-02000-000	1
10	Caster Assy	4500-90009-K02	4
11	Angle Bar	4500-03300-000	2
12	Angle I	4500-03100-000	2
13	Angle II	4500-03200-000	2
14	Screw Hook	4500-03001-000	2
15	Wing Nut, M6	5207-00006-000	2
16	Wing Nut, M10	5207-00010-000	4
17	Chain	4500-03002-000	1
18	Tilt Screw	4500-03600-000	1
19	Nut, M12	5202-00012-001	1
*	Seal Kit (incl parts 2,3 and A - K)	45000S-071	1

Heavy Duty Transmission Jack

For Repair Parts, call 1-800-323-0620

24 hours a day - 365 days a year

Please provide following information:
-Model number
-Serial number (if any)
-Part description and number as shown in parts list

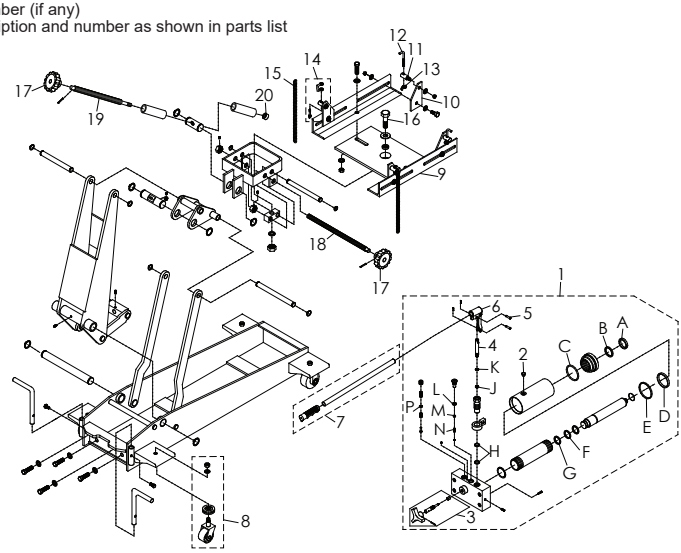

Figure 2 - Replacement Parts Illustration for model 1ZKY3A

Item	Description	Part No.	Qty
1	Power Unit	4200-01000-000	1
2	Oil Filler Plug	5905-00100-100	1
3	Release Valve	4200-90009-K02	1
4	Pump Piston	4200-01401-000	1
5	Pin	5405-07027-000	2
6	Handle Fork	4200-01300-000	1
7	Handle Assy	4500-02000-000	1
8	Caster Assy	4200-90009-K01	4
9	Angle Bar	4200-03007-000	2
10	Angle	4200-03010-000	4
11	Hook Screw	4200-03003-000	4
12	L-Hook	4200-03011-000	2
13	Wing Nut, M6	5207-00008-000	2
14	Shackle	4200-03600-000	2
15	Chain	4200-03004-000	2
16	Hex Bolt, M16	5103-16065-000	1
17	Knob	4200-03401-000	2
18	Tilt Screw	4200-03402-000	1
19	Tilt Screw	4200-03501-000	1
20	Bearing	K040-03000-100	1
*	Seal Kit (incl parts 2,3 and A - P)	42000S-102	1

Lea y guarde estas instrucciones. Léalas atentamente antes de intentar armar, instalar, hacer funcionar o realizar el mantenimiento del producto descrito. Cumpla con toda la información de seguridad para protegerse a sí mismo y a los demás. Si no se respetan estas instrucciones, podrían producirse lesiones personales o daños a la propiedad. Guarde estas instrucciones para referencia futura.

Gato de transmisión de carga pesada

Descripción

Los gatos de transmisión hidráulica de carga pesada de Westward están diseñados para la elevación y el descenso de transmisiones y diferenciales de diversos vehículos, como automóviles, camiones, etc. La estructura de acero reforzado súper fuerte con bastidores con bridas laterales proporciona una resistencia superior. Las cadenas de sujeción de carga contribuyen a la seguridad del usuario al momento de elevar y bajar la carga. Las ruedecillas permiten el fácil movimiento y posicionamiento. El asiento tiene funciones de ajuste de ángulo de inclinación y lateral para adaptarse mejor a las diferentes transmisiones y diferenciales. Su mecanismo patentado de derivación de aceite ofrece limitaciones de recorrido del pistón del ariete. La válvula de liberación con medidor garantiza el ajuste exacto de la altura de la base y el descenso suave de la carga.

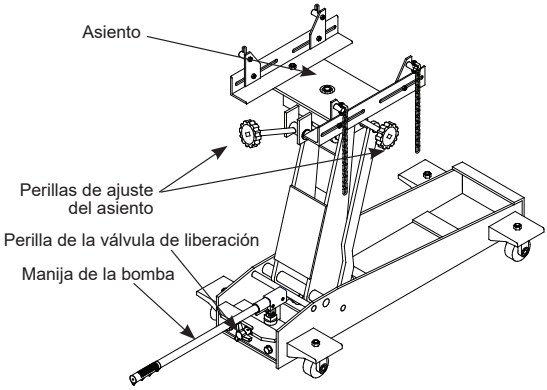

Especificaciones y dimensiones

Modelo	Capacidad	Altura mín.	Altura máx.
1ZKY1A	1100 lb (499 kg)	9” (22,8 cm)	24-3/4" (62,8 cm)
1ZKY3A	2000 lb (907 kg)	7-7/8" (20 cm)	33-1/2" (85 cm)

Información general y de seguridad

Conserve estas instrucciones. Para su seguridad, lea, comprenda y siga la información que viene con este dispositivo antes de su uso. El propietario u operador debe tener conocimientos sobre el dispositivo, sus características operativas y las instrucciones para un funcionamiento seguro antes de utilizar el equipo. El propietario u operador debe tener presente que el uso y la reparación de este producto podrían requerir habilidades y conocimientos especiales. Es preciso leer y analizar las instrucciones y la información de seguridad con el operador, en su lengua materna, a fin de asegurarse de que el operador comprenda su contenido antes de recibir autorización para el uso de este equipo. Si tiene dudas sobre el uso seguro y adecuado de este dispositivo, proceda a sacarlo de servicio de inmediato.

Inspeccione el dispositivo antes de cada uso. No use el dispositivo si presenta anomalías, como grietas en la soldadura, o piezas dañadas, flojas o faltantes. Debe sacar de servicio todo equipo que presente daños, de la naturaleza que fueren, esté gastado o funcione mal hasta su reparación. Si tiene la sospecha o la certeza de que el equipo fue sometido a una carga o sufrió un impacto anormal, interrumpa el uso de inmediato hasta que sea controlado por un centro de reparación autorizado por la fábrica (comuníquese con el distribuidor o fabricante para obtener una lista de los centros de reparación autorizados). Se recomienda realizar una inspección anual a cargo de un centro de reparaciones autorizado. Las etiquetas y los manuales del operador están disponibles por parte del fabricante. Antes del uso (ref. fig. 1)

SHI039
Impreso en China
082019

Gato de transmisión de carga pesada

⚠ADVERTENCIA ***Estudie, comprenda y siga todas las instrucciones antes de poner en funcionamiento este dispositivo. No exceda la capacidad establecida. Úselo únicamente sobre superficies duras y uniformes. Apoye el vehículo adecuadamente antes de comenzar las reparaciones. El uso de este producto está limitado a la instalación, la desinstalación y el transporte en la posición baja de las transmisiones, las cajas de transferencia y los transejes. Solo deben utilizarse accesorios y/o adaptadores suministrados por el fabricante. Si no se respetan estas indicaciones, podrían producirse lesiones personales o daños a la propiedad.***

Ensamblaje

(consulte las Figuras 1 y 2)

1. El paquete debe incluir dos piezas de conjuntos de soportes fijos auxiliares y una manija de una sola pieza.
2. Conecte uno de los dos conjuntos fijos auxiliares al asiento y fíjelo con los pernos hexagonales y las arandelas provistos. Luego, repita el procedimiento con los demás conjuntos.
3. Es posible que en ciertas ocasiones los gatos hidráulicos se atasquen por el aire retenido y no funcionen correctamente. Para corregir este problema, realice el procedimiento indicado en Purgado/descarga del aire atrapado.
4. Verifique que el nivel de aceite sea el adecuado (consulte Agregado de aceite, pág. 15), ajuste según sea necesario. NO LLENE EN EXCESO. Vuelva a colocar el tapón de llenado de aceite.

Preparación

1. Verifique que el producto y la aplicación sean compatibles.
2. Antes de usar este producto, lea todo el manual del operador; procure familiarizarse en forma completa con el producto y sus componentes, y reconocer los peligros asociados a su uso.
3. Para familiarizarse con el funcionamiento básico, gire la perilla de la válvula de liberación:
   a. A la derecha hasta que sienta una resistencia firme para continuar girando. Esta es la posición ‘CERRADO’ de la válvula de liberación que se usa para elevar el asiento.
   b. A la izquierda, pero no más de 1/2 giro con respecto a la posición de cerrado. Esta es la posición ‘ABIERTO’ de la válvula de liberación que se usa para bajar el asiento.
4. Una vez que el asiento haya descendido por completo y la válvula de liberación esté totalmente cerrada, bombee la manija de funcionamiento. Si el brazo elevador responde de inmediato, el gato está listo para ser usado. Si el gato no responde, siga las instrucciones de la sección Purgado/descarga del aire atrapado a continuación.
5. Asegúrese de que el gato se desplace libremente. Antes de poner el gato en servicio, suba y baje el asiento sin carga a lo largo de la distancia de elevación para asegurarse de que la bomba funcione sin dificultades. Reemplace las piezas y los conjuntos desgastados o dañados solo con piezas de repuesto autorizadas.

Purgado/descarga del aire atrapado

Coloque la válvula de liberación en la posición ABIERTO (paso 3b anterior) y baje el asiento en forma completa; luego, ubique y retire el tapón/tornillo de llenado de aceite. Bombee de 6 a 8 recorridos completos. Esto ayudará a liberar el aire presurizado que pudiera estar atrapado dentro del depósito. El nivel de aceite adecuado puede cubrir solo el cilindro del ariete o sobrepasarlo en 0,48 cm (3/16"), según se observa desde el orificio de llenado de aceite. Vuelva a colocar el tapón/tornillo de llenado de aceite.

Funcionamiento

⚠ADVERTENCIA ***Si las cargas están fuera del centro o se levantan mientras el gato no está nivelado, esto podría ocasionar daños en el gato o causar lesiones personales.***

RETIRO DE LA TRANSMISIÓN/EL DIFERENCIAL

1. Cierre la válvula de liberación; para ello, gire la perilla de la válvula de liberación a la derecha.
2. Haga funcionar el gato; para ello, bombee la manija del gato hasta llegar a la altura deseada.
3. Ajuste el ángulo de inclinación y la posición lateral del asiento para que se adapten lo mejor posible al diseño de la transmisión/diferencial.
4. Fije la transmisión/diferencial con la cadena y ajuste firmemente.
5. Después de quitar todos los pernos y sujetadores que fijan la carga al vehículo, coloque y baje con cuidado la carga a la menor altura posible. Coloque la carga en el área de trabajo elegida.

⚠ADVERTENCIA ***Es solo un dispositivo para retirar/instalar cargas. Cuando realiza el mantenimiento, la carga debe apoyarse en otros soportes adecuados.***

INSTALACIÓN DE LA TRANSMISIÓN/EL DIFERENCIAL

1. Coloque la transmisión/diferencial en el asiento del gato y ajuste bien con la cadena.
2. Con cuidado, bombee la manija del gato para elevar la transmisión/diferencial a la altura deseada.
3. Una vez que todos los pernos de seguridad estén bien ajustados, abra la válvula de liberación; para ello, gire la perilla de liberación a la izquierda, para bajar el gato a la altura mínima.

⚠ADVERTENCIA ***Evite las cargas de impacto, que se producen cuando se abre y se cierra rápidamente la válvula de liberación mientras está descendiendo la carga. Las cargas de impacto pueden ocasionar presiones de operación extremadamente altas dentro del sistema hidráulico, lo que puede provocar la falla del sistema y causar lesiones personales o daños a la propiedad.***

Gato de transmisión de carga pesada

Mantenimiento

AVISO: Use aceite para gatos hidráulicos de alta calidad y evite mezclar diferentes tipos de aceite. No use líquido de frenos, alcohol, glicerina, aceite de motor, etc. El uso de un líquido inadecuado puede provocar graves daños internos en el gato y obstaculizar su funcionamiento.

AGREGADO DE ACEITE

1. Coloque el gato sobre un terreno nivelado con el asiento completamente bajo; quite el tapón de llenado de aceite.
2. El nivel del aceite debe estar dentro de los 3/8" (0,95 cm) del orificio de llenado. NO LLENE EN EXCESO. Si se llena en exceso, el gato no descenderá hasta la altura mínima. Si se llena por debajo del límite necesario, el gato no alcanzará la altura máxima. Ajuste el nivel de líquido según sea necesario. Siempre vuelva a colocar el tapón de llenado de aceite antes del uso.

CAMBIO DE ACEITE

1. Para lograr el mejor rendimiento y una vida útil más prolongada, cambie el suministro completo de aceite por lo menos una vez al año.
2. Para drenar el aceite, retire el tapón de llenado de aceite.
3. Coloque al gato de lado y descargue el aceite en una bandeja de drenaje adecuada. Deseche el aceite hidráulico conforme a las reglamentaciones locales.
4. ASEGÚRESE de proteger el sistema del ingreso de suciedad o materiales extraños.
5. Cuando haga el cambio de aceite, use aceite adecuado como se describe arriba.
6. Realice el procedimiento indicado en Purgado/descarga del aire atrapado.

LUBRICACIÓN

Agregue aceite lubricante a todas las secciones de pivote cada 3 meses.

PREVENCIÓN DEL ÓXIDO

1. Revise periódicamente el pistón y el ariete para detectar signos de óxido. Límpielos con un paño con aceite, según sea necesario.
2. Cuando no lo utilice, guarde el gato con el asiento y el pistón completamente retraídos.

Localización y solución de problemas

Síntoma	Causa posible	Medidas correctivas
El gato no levanta la carga.	1. La válvula de liberación no está herméticamente cerrada. 2. Hay un estado de sobrecarga.	1. Asegúrese de que la válvula de liberación esté herméticamente cerrada. 2. Solucione el estado de sobrecarga.
El gato se eleva, pero no mantiene la presión.	1. La válvula de liberación no está herméticamente cerrada. 2. Hay un estado de sobrecarga. 3. La unidad hidráulica no funciona correctamente.	1. Asegúrese de que la válvula de liberación esté herméticamente cerrada. 2. Solucione el estado de sobrecarga. 3. Reemplace la unidad.
El gato no baja después de su descarga.	1. El depósito está lleno en exceso. 2. Los enlaces están atascados.	1. Descargue el líquido hasta el nivel adecuado. 2. Limpie y lubrique las piezas móviles.
La capacidad de elevación es deficiente.	1. El nivel de líquido está bajo. 2. Hay aire atrapado en el sistema.	1. Asegúrese de que el nivel de líquido sea el adecuado. 2. Siga el procedimiento de la sección Purgado/descarga del aire atrapado.
La elevadora no se eleva a la altura máxima.	El nivel de líquido está bajo.	Asegúrese de que el nivel de líquido sea el adecuado.

Garantía

GARANTÍA LIMITADA DE UN AÑO

Si este producto no funcionase satisfactoriamente debido a defectos o a una mano de obra mala durante el PRIMER AÑO a partir de la fecha de compra, devuélvalo a la tienda donde lo adquirió y será reemplazada, sin costo alguno. Los daños emergentes o incidentales no están incluidos en esta garantía.

Gato de transmisión de carga pesada

Para solicitar piezas de repuesto, llame al 1-800-323-0620

las 24 horas del día, los 365 días del año

Proporcione la siguiente información:

- Número de modelo
- Número de serie (si tiene)
- Descripción y número de la pieza como se muestra en la lista de piezas

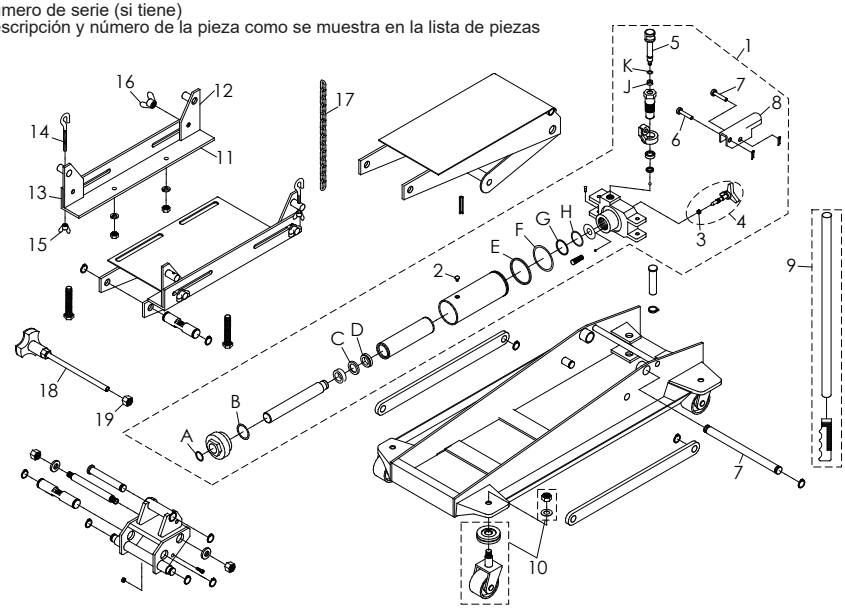

Figura 1: Ilustración de piezas de repuesto para el modelo 1ZKY1A

Elem.	Descripción	N.º de pieza	Cant.
1	Unidad eléctrica	4500-01000-000	1
2	Tapón de llenado de aceite	5905-00100-100	1
3	Sello de aceite	5905-00091-000	1
4	Válvula de liberación	4500-90009-K03	1
5	Pistón de la bomba	4500-01301-000	1
6	Pasador	5403-10038-000	1
7	Pasador	5403-08038-000	1
8	Horquilla de la manija	4500-01008-000	1
9	Conjunto de manija	4500-02000-000	1
10	Conj. de la ruedecilla	4500-90009-K02	4
11	Barra en ángulo	4500-03300-000	2
12	Ángulo I	4500-03100-000	2
13	Ángulo II	4500-03200-000	2
14	Tornillo gancho	4500-03001-000	2
15	Tuerca mariposa, M6	5207-00006-000	2
16	Tuerca mariposa, M10	5207-00010-000	4
17	Cadena	4500-03002-000	1
18	Tornillo inclinado	4500-03600-000	1
19	Tuerca, M12	5202-00012-001	1
*	Kit de aislamiento (incluye las piezas 2, 3 y A - K)	45000S-071	1

WESTWARD® Gato de transmisión de carga pesada

Para solicitar piezas de repuesto, llame al 1-800-323-0620

las 24 horas del día, los 365 días del año

Proporcione la siguiente información:
- Número de modelo
- Número de serie (si tiene)
- Descripción y número de la pieza como se muestra en la lista de piezas

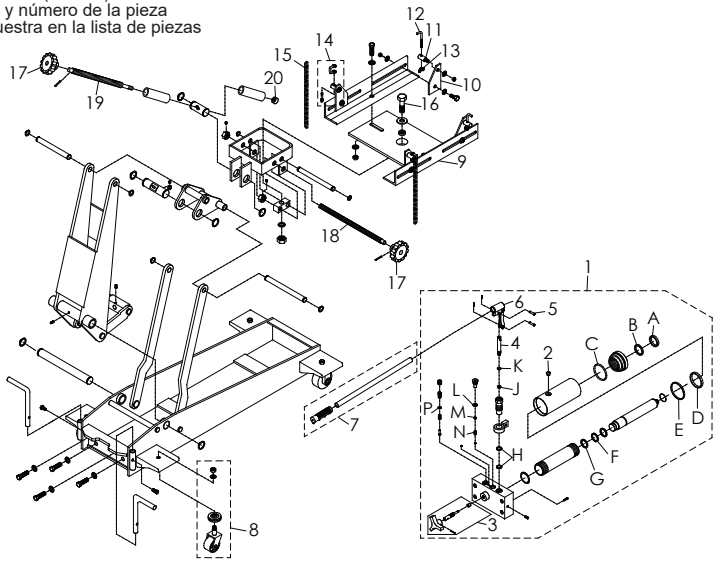

Figura 2: Ilustración de piezas de repuesto para el modelo 1ZKY3A

Elem.	Descripción	N.º de pieza	Cant.
1	Unidad eléctrica	4200-01000-000	1
2	Tapón de llenado de aceite	5905-00100-100	1
3	Válvula de liberación	4200-90009-K02	1
4	Pistón de la bomba	4200-01401-000	1
5	Pasador	5405-07027-000	2
6	Horquilla de la manija	4200-01300-000	1
7	Conjunto de manija	4500-02000-000	1
8	Conj. de la ruedecilla	4200-90009-K01	4
9	Barra en ángulo	4200-03007-000	2
10	Ángulo	4200-03010-000	4
11	Tornillo gancho	4200-03003-000	4
12	Gancho en L	4200-03011-000	2
13	Tuerca mariposa, M6	5207-00008-000	2
14	Grillete	4200-03600-000	2
15	Cadena	4200-03004-000	2
16	Perno hexagonal, M16	5103-16065-000	1
17	Perilla	4200-03401-000	2
18	Tornillo inclinado	4200-03402-000	1
19	Tornillo inclinado	4200-03501-000	1
20	Rodamiento	K040-03000-100	1
*	Kit de aislamiento (incluye las piezas 2, 3 y A - P)	42000S-102	1

Veuillez lire et conserver ces instructions. Lisez-les attentivement avant d'essayer d'assembler, d'installer, d'utiliser ou d'entretenir le produit décrit. Protégez-vous et protégez les autres en observant toutes les consignes de sécurité. Le non-respect de ces instructions peut entraîner des blessures ou des dommages matériels. Conservez ces instructions pour pouvoir les relire.

Cric robuste pour transmission

Description

Les crics hydrauliques robustes pour transmission Westward sont conçus pour soulever et abaisser des transmissions et des différentiels de divers types de véhicules comme des automobiles, des camions, etc. Leur structure en acier renforcé qui comporte des ferrures latérales augmente leur force. Des chaînes pour attacher la charge assurent la sécurité de l'utilisateur lors du levage et de l'abaissement de celle-ci. Les galets permettent de déplacer et de positionner le cric facilement. Il est possible d'ajuster les deux côtés du point d'appui et son angle d'inclinaison afin de l'adapter aux divers différentiels et transmissions. Un mécanisme breveté de dérivation d'huile permet de limiter la course du piston. La soupape de surpression contrôlée permet d'ajuster précisément la hauteur du point d'appui et d'abaisser la charge en douceur.

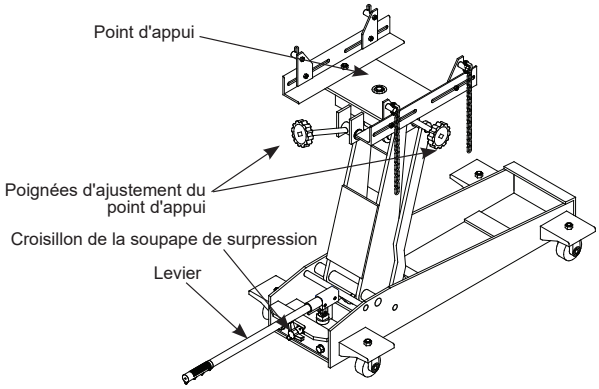

Figure 1: Composants d'un cric hydraulique à haut levage pour transmission

Spécifications et dimensions

Modèle	Capacité	Hauteur min.	Hauteur max.
1ZKY1A	500 kg (1 100 lb)	22,86 cm (9 po)	62,87 cm (24-3/4 po)
1ZKY3A	908 kg (2 000 lb)	20 cm (7-7/8 po)	85,09 cm (33-1/2 po)

Informations Générales et Informations Relatives à la Sécurité

Conservez ces instructions. Pour votre sécurité, lisez, comprenez et respectez toutes les consignes fournies avec ce produit ou se trouvant sur celui-ci avant de l'utiliser. Le propriétaire, ainsi que l'utilisateur, doit comprendre le fonctionnement du produit, ses caractéristiques de fonctionnement et les consignes de sécurité associées à son utilisation avant de s'en servir. Ces personnes doivent aussi savoir que, pour utiliser ou réparer ce produit, il peut être nécessaire d'avoir des connaissances ou des habiletés spéciales. Avant que l'utilisation de cet appareil ne soit autorisée, il faut lire, dans la langue maternelle de l'opérateur, les instructions et les informations relatives à la sécurité pour qu'il en prenne connaissance et discuter de celles-ci avec lui, de manière à s'assurer qu'il les comprend. S'il y a des doutes quant à la façon adéquate et sécuritaire de se servir du produit, il faut en cesser l'utilisation immédiatement.

Inspectez avant chaque utilisation. N'utilisez pas ce produit s'il est dans un état anormal, comme lorsqu'il y a des souduresn fissurées, des dommages ou des pièces manquantes ou mal fixées. Tout équipement qui semble être endommagé d'une quelconque façon, est usé ou fonctionne de manière anormale ne doit plus être utilisé jusqu'à ce qu'il soit réparé. Si le produit a été soumis ou s'il y a des raisons de croire qu'il a été soumis à une charge ou à un choc anormal, cessez de l'utiliser immédiatement jusqu'à ce qu'il soit inspecté à un centre de réparation autorisé par le fabricant (communiquez avec le distributeur ou le fabricant pour avoir une liste des endroits autorisés). Il est recommandé qu'une inspection annuelle soit faite à un centre autorisé. Il est possible de se procurer d'autres étiquettes et d'autres manuels auprès du fabricant.

SHI039
Imprimé en Chine
082019

Cric robuste pour transmission

⚠MISE EN GARDE ***Lisez, comprenez et respectez toutes les instructions avant d'utiliser ce produit. Ne dépassez pas la capacité nominale. N'utilisez l'appareil que sur des surfaces dures à niveau. Soutenez le véhicule de manière adéquate avant de commencer à faire les réparations. Ce produit ne doit être utilisé que pour enlever, installer et transporter en position basse des transmissions, des boîtes de transfert et des boîtes-ponts. Utilisez seulement les accessoires et les adaptateurs fournis par le fabricant. Le non-respect des consignes peut entraîner des blessures et des dommages matériels.***

Assemblage

(Voir les figures 1 et 2.)

1. Deux assemblages de ferrures auxiliaires et une poignée devraient être inclus dans l'emballage.
2. Mettez l'un des deux assemblages sur le point d'appui, puis fixez-le à l'aide des rondelles et des boulons à tête hexagonale fournis. Ensuite, faites de même avec l'autre assemblage.
3. Il arrive parfois que de l'air soit emprisonné dans un cric hydraulique et que celui-ci ne fonctionne pas correctement. Suivez la procédure de la section Purge de l'air emprisonné pour corriger ce problème.
4. Vérifiez le niveau d'huile (consultez la section Ajouter de l'huile à la page 9) et ajustez-le au besoin. NE METTEZ PAS TROP D'HUILE. Remettez le bouchon.

Préparation

1. Vérifiez que le produit et son utilisation sont compatibles.
2. Avant d'utiliser ce produit, lisez le manuel d'utilisation au complet et familiarisez-vous parfaitement avec le produit et ses composants, et identifiez les dangers associés à son utilisation.
3. Pour vous familiariser avec le fonctionnement de base du cric, tournez le croisillon de la soupape de surpression :
   a. Dans le sens horaire jusqu'à ce que vous sentiez une forte résistance au mouvement. C'est la position « FERMÉE » de la soupape de surpression utilisée pour soulever le point d'appui.
   b. Dans le sens antihoraire, mais pas plus d'un demi-tour à partir de la position fermée. C'est la position « OUVERTE » de la soupape de surpression utilisée pour abaisser le point d'appui.
4 Lorsque le point d'appui est complètement abaissé et que la soupape de surpression est fermée, pesez sur le levier. Si le bras de levage réagit immédiatement, le cric peut maintenant être utilisé. Si ce n'est pas le cas, suivez les instructions de la section Purge de l'air emprisonné ci-dessous.
5. Assurez-vous que le cric fonctionne en douceur. Avant d'utiliser le cric, assurez-vous que le mécanisme fonctionne en douceur en levant le point d'appui à son niveau maximal, puis en l'abaissant à son niveau minimal, sans charge. Remplacez les pièces et les assemblages usés ou endommagés seulement par des pièces de rechange autorisées.

Purge de l'air emprisonné

Lorsque la soupape de surpression est à la position OUVERTE (étape 3b. ci-dessus) et que le point d'appui est à son niveau minimal, trouvez et enlevez le bouchon ou la vis de remplissage d'huile. Abaissez et levez le levier complètement de six à huit fois. Cela va faciliter la libération de tout air pressurisé pouvant être emprisonné dans le réservoir. Celui-ci doit se trouver, au minimum, juste au-dessus du vérin à piston plongeur et, au maximum, à 4,76 mm (3/16 po) au-dessus de ce niveau, selon ce qui peut être observé à partir de l'orifice de remplissage. Remettez le bouchon ou la vis.

Fonctionnement

⚠MISE EN GARDE ***Les charges non centrées et les charges soulevées lorsque le cric n'est pas à niveau peuvent endommager le cric ou causer des blessures.***

ENLEVER UNE TRANSMISSION OU UN DIFFÉRENTIEL

1. Fermez la soupape de surpression en tournant le croisillon dans le sens horaire.
2. Faites fonctionner le cric en appuyant sur le levier jusqu'à ce que le point d'appui soit à la hauteur désirée.
3. Ajustez les côtés du point d'appui et son angle d'inclinaison afin de l'adapter à la forme de la transmission ou du différentiel.
4. Attachez la transmission ou le différentiel avec les chaînes et serrez-la adéquatement.
5. Après avoir enlevé tous les boulons et les fixations reliant la charge au véhicule, positionnez et faites descendre cette dernière avec précaution à la hauteur la plus basse possible. Déplacez la charge pour l'apporter à l'endroit de travail désiré.

⚠MISE EN GARDE ***Cet appareil doit seulement être utilisé à des fins d'installation ou d'enlèvement de transmission ou de différentiel. La charge doit être soutenue par d'autres moyens pendant que vous faites l'entretien.***

INSTALLER UNE TRANSMISSION OU UN DIFFÉRENTIEL

1. Mettez la transmission ou le différentiel sur le point d'appui et attachez-le adéquatement avec des chaînes.
2. Appuyez sur le levier du cric avec précaution pour soulever la transmission ou le différentiel à la hauteur désirée.
3. Après avoir serré tous les boulons de fixation de manière adéquate, ouvrez la soupape de surpression en tournant le croisillon dans le sens antihoraire pour faire descendre le point d'appui à son niveau minimal.

Cric robuste pour transmission

⚠MISE EN GARDE ***Évitez les charges d'impact créées par les ouvertures et les fermetures rapides de la soupape de surpression pendant l'abaissement de la charge. De telles charges peuvent faire monter la pression du système hydraulique à un niveau dangereux, ce qui peut l'endommager et entraîner des blessures et des dommages matériels.***

Entretien

AVIS : Utilisez de l'huile hydraulique pour cric de première qualité et évitez de mélanger différents types d'huile. N'utilisez pas de liquide pour frein, d'alcool, de glycérine, d'huile moteur, etc. L'utilisation d'un liquide inapproprié peut causer de graves dommages internes au cric et le rendre défectueux.

AJOUTER DE L'HUILE

1. Mettez le cric sur une surface à niveau et abaissez le point d'appui le plus possible, puis enlevez le bouchon de remplissage d'huile.
2. Le niveau d'huile devrait se situer à une distance inférieure ou égale à 4,76 mm (3/8 po) de l'orifice de remplissage. NE METTEZ PAS TROP D'HUILE. S'il y a trop d'huile, le point d'appui ne descendra pas jusqu'au niveau minimal. S'il n'y a pas assez d'huile, le point d'appui n'atteindra pas le niveau maximal. Ajustez le niveau de liquide selon les besoins. Remettez toujours le bouchon de remplissage d'huile avant d'utiliser le cric.

CHANGER L'HUILE

1. Afin d'obtenir une performance et une durée de vie optimales, remplacez complètement l'huile au moins une fois par année.
2. Pour enlever l'huile, enlevez le bouchon de remplissage.
3. Posez le cric sur le côté et laissez l'huile s'écouler dans un contenant de vidange adéquat. Jetez l'huile hydraulique en respectant la réglementation locale.
4. FAITES ATTENTION à ce que les saletés et les matières étrangères n'entrent pas dans l'appareil.
5. Remplacez l'huile par de l'huile adéquate comme mentionné précédemment.
6. Suivez la procédure de la section Purge de l'air emprisonné.

LUBRIFICATION

Lubrifiez toutes les articulations avec de l'huile tous les 3 mois.

PRÉVENIR LA ROUILLE

1. Inspectez le vérin et le piston régulièrement pour voir s'il y a de la rouille. Nettoyez au besoin avec un linge imbibé d'huile.
2. Lorsque le cric n'est pas utilisé, rangez-le, le piston et le point d'appui rentrés au maximum.

Dépannage

Problème	Cause possible	Mesure corrective
Cric ne soulevant pas la charge	1. Soupape de surpression qui n'est pas bien fermée 2. Surcharge	1. Assurez-vous que la soupape est bien fermée. 2. Remédiez au problème de surcharge.
Cric soulevant la charge, mais qui ne maintient pas la pression	1. Soupape de surpression qui n'est pas bien fermée 2. Surcharge 3. Défaillance du vérin hydraulique	1. Assurez-vous que la soupape est bien fermée. 2. Remédiez au problème de surcharge. 3. Remplacez le vérin.
Cric ne descendant pas après avoir enlevé la charge	1. Trop de liquide hydraulique dans le réservoir 2. Blocage des articulations	1. Purgez le liquide pour le ramener au bon niveau. 2. Nettoyez les pièces mobiles et lubrifiez-les.
Performance de levage médiocre	1. Niveau de liquide bas 2. Air emprisonné dans l'appareil	1. Assurez-vous que le niveau de liquide est adéquat. 2. Suivez la procédure de la section Purge de l'air emprisonné,
Le point d'appui ne s'élève pas au maximum	Niveau de liquide hydraulique trop bas	Assurez-vous que le niveau de liquide est adéquat.

Garantie

GARANTIE LIMITÉE DE 1 AN

En cas de défaillance de ce produit attribuable à un défaut de matériau ou de fabrication au cours DE L'ANNÉE suivant la date d'achat, retournez-le chez le détaillant où vous l'avez acheté et il sera remplacé sans frais. Les dommages accessoires ou consécutifs ne sont pas couverts par cette garantie.

WESTWARD® Cric robuste pour transmission

Pour obtenir des pièces de rechange, composez le 1 800 323-0620.

Disponible 24 heures sur 24, 365 jours par année

Veuillez fournir les informations suivantes :
- numéro de modèle;
- numéro de série (le cas échéant);
- description de la pièce et numéro de pièce apparaissant dans la liste de pièces.

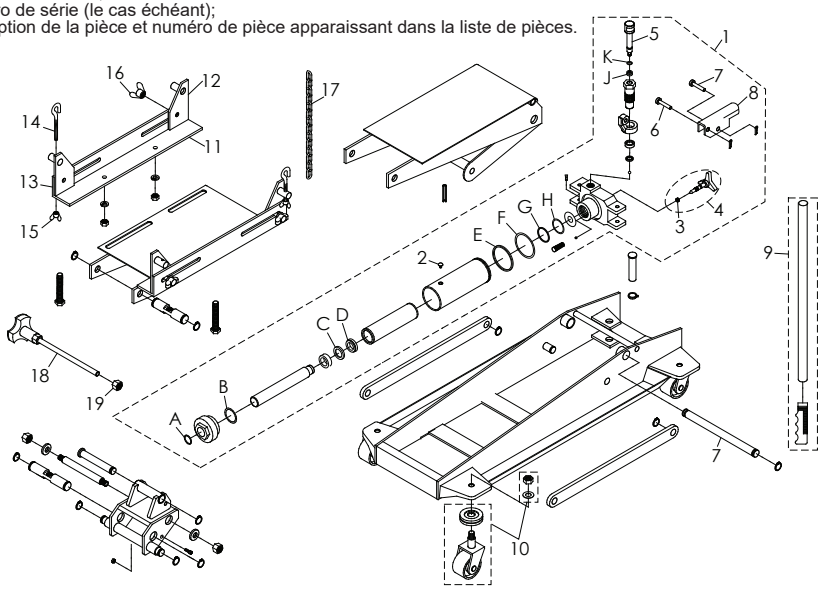

Figure 1 - Illustration des pièces de rechange du modèle 1ZKY1A

Num.	Description	Numéro de pièce	Qté
1	Vérin hydraulique	4500-01000-000	1
2	Bouchon de remplissage d'huile	5905-00100-100	1
3	Joint pour huile	5905-00091-000	1
4	Soupape de surpression	4500-90009-K03	1
5	Piston du levier	4500-01301-000	1
6	Goupille	5403-10038-000	1
7	Goupille	5403-08038-000	1
8	Articulation de la poignée	4500-01008-000	1
9	Assemblage de la poignée	4500-02000-000	1
10	Assemblage de galet	4500-90009-K02	4
11	Ferrure	4500-03300-000	2
12	Plaque n° 1 de coin de ferrure	4500-03100-000	2
13	Plaque n° 2 de coin de ferrure	4500-03200-000	2
14	Crochet fileté	4500-03001-000	2
15	Écrou à oreilles M6	5207-00006-000	2
16	Écrou à oreilles M10	5207-00010-000	4
17	Chaîne	4500-03002-000	1
18	Vis d'inclinaison	4500-03600-000	1
19	Écrou M12	5202-00012-001	1
*	Trousse de joints (comprend les joints 2, 3 et ceux des pièces A à K)	45000S-071	1

WESTWARD® Cric robuste pour transmission

Pour obtenir des pièces de rechange, composez le 1 800 323-0620.

Disponible 24 heures sur 24, 365 jours par année

Veuillez fournir les informations suivantes :
- numéro de modèle;
- numéro de série (le cas échéant);
- description de la pièce et numéro de pièce apparaissant dans la liste de pièces.

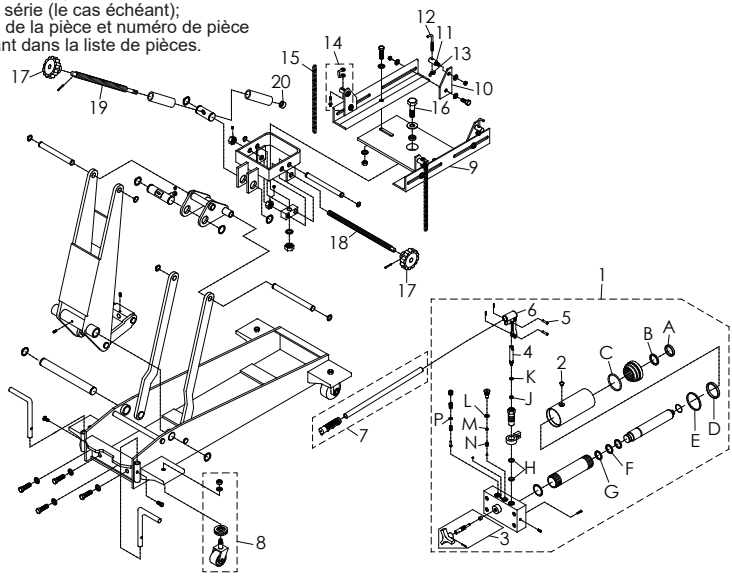

Figure 2 : Illustration des pièces de rechange du modèle 1ZKY3A

Num.	Description	Numéro de pièce	Qté
1	Vérin hydraulique	4200-01000-000	1
2	Bouchon de remplissage d'huile	5905-00100-100	1
3	Soupape de surpression	4200-90009-K02	1
4	Piston du levier	4200-01401-000	1
5	Goupille	5405-07027-000	2
6	Articulation de la poignée	4200-01300-000	1
7	Assemblage de la poignée	4500-02000-000	1
8	Assemblage de galet	4200-90009-K01	4
9	Ferrure	4200-03007-000	2
10	Plaque de coin de ferrure	4200-03010-000	4
11	Crochet fileté	4200-03003-000	4
12	Crochet en L	4200-03011-000	2
13	Écrou à oreilles M6	5207-00008-000	2
14	Manille	4200-03600-000	2
15	Chaîne	4200-03004-000	2
16	Boulon à tête hexagonale M16	5103-16065-000	1
17	Croisillon	4200-03401-000	2
18	Vis d'inclinaison	4200-03402-000	1
19	Vis d'inclinaison	4200-03501-000	1
20	Palier	K040-03000-100	1
*	Trousse de joints (comprend les joints 2, 3 et ceux des pièces A à P)	42000S-102	1