SUNEX® TOOLS

MODEL 8045 / 8045BK / 8045BL
HEAVY DUTY 5 DRAWER SERVICE CART
INCLUDES PRY BAR HOLDER AND SIDE WORK BENCH

OPERATING MANUAL

Read and follow all instructions in User's Manual. It is the responsibility of the owner to make sure all personnel read this manual prior to using the device. It is also the responsibility of the device owner to keep this manual intact and in a convenient location for all to see and read. If the manual or product labels are lost or not legible, contact Sunex Tools® for replacements. If the operator is not fluent in English, the product and safety instructions shall be read and discussed with the operator in the operator's native language by the purchaser/owner or his designee, making sure that the operator comprehends its contents.

PARTS LIST

Examine box contents, then proceed with following instructions.

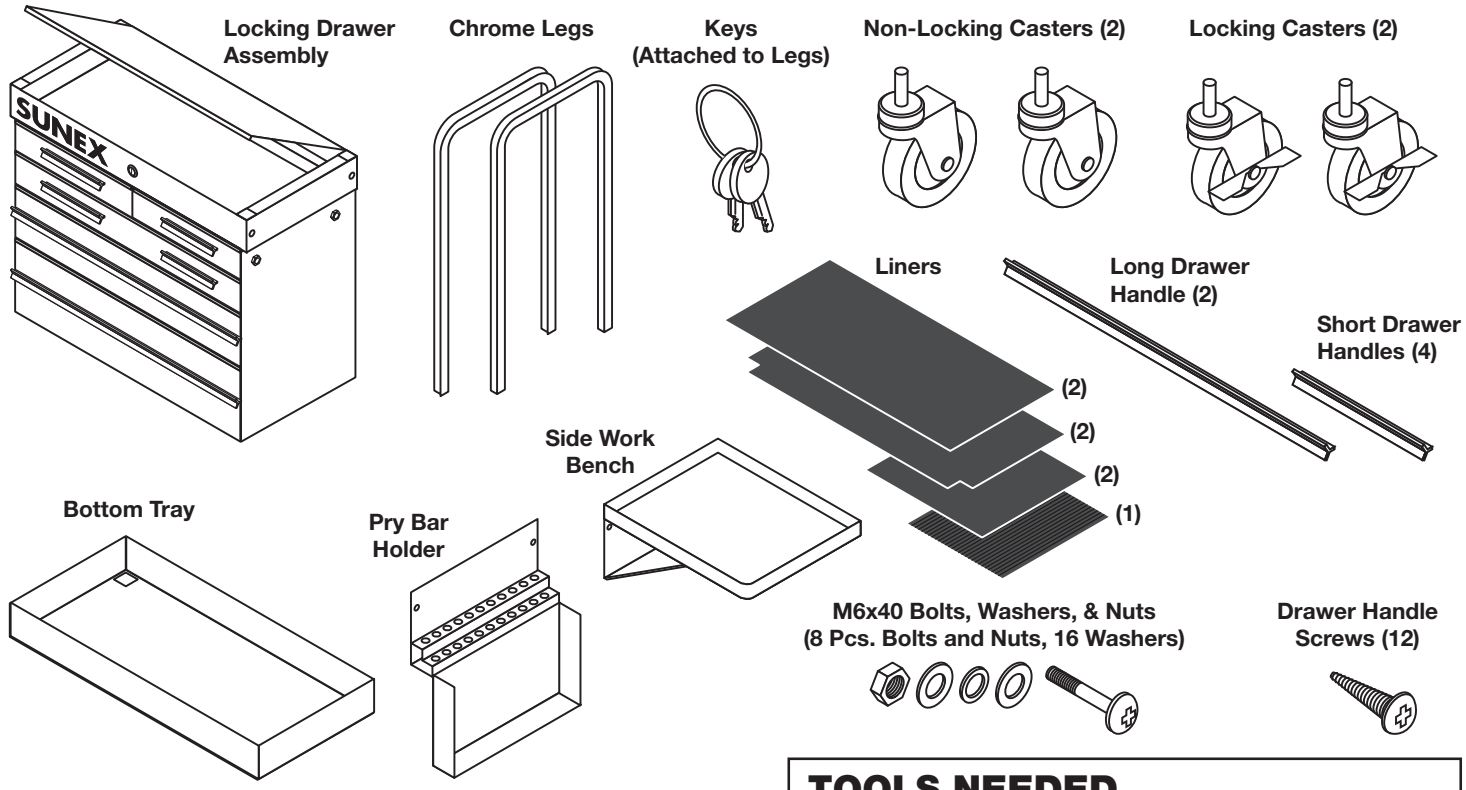

⚠ WARNING

Read and follow all instructions in User's Manual. • Do not load carts beyond rated capacity (500 lbs.). • Lock lid and drawers before moving. • Apply brake on locking casters anytime cart is in place. • Units can tip or fall causing damage or personal injury. • Cart is designed to roll easily on flat surfaces and should not be used on uneven or inclined surfaces. • Do not open more than one loaded drawer at a time. • Do not stand on or step in drawers. • Keep children away from unit. • Wear gloves when lifting edges. • Failure to heed these warnings may result in personal injury and/or property damage.

WARNING: This product can expose you to chemicals including nickel, which is known to the State of California to cause cancer and birth defects or other reproductive harm. For more information go to www.P65Warnings.ca.gov.

TOOLS NEEDED

Rubber Mallet | Phillips Head Screwdriver | 10mm Wrench

Table or Workbench | 2 People

© Copyright 2018, Sunex Tools®

NOTE Do not fully tighten fasteners until prompted.

Step 1: Assembly preparation.
Clear table top and set Locking Drawer Assembly on table top, with lid facing up. Position the Locking Drawer Assembly so that one end hangs off of the table enough to allow the chrome legs to go through the square holes. Insert one set of chrome legs through the overhanging holes as shown in Figure 1. Do not bolt legs to top.

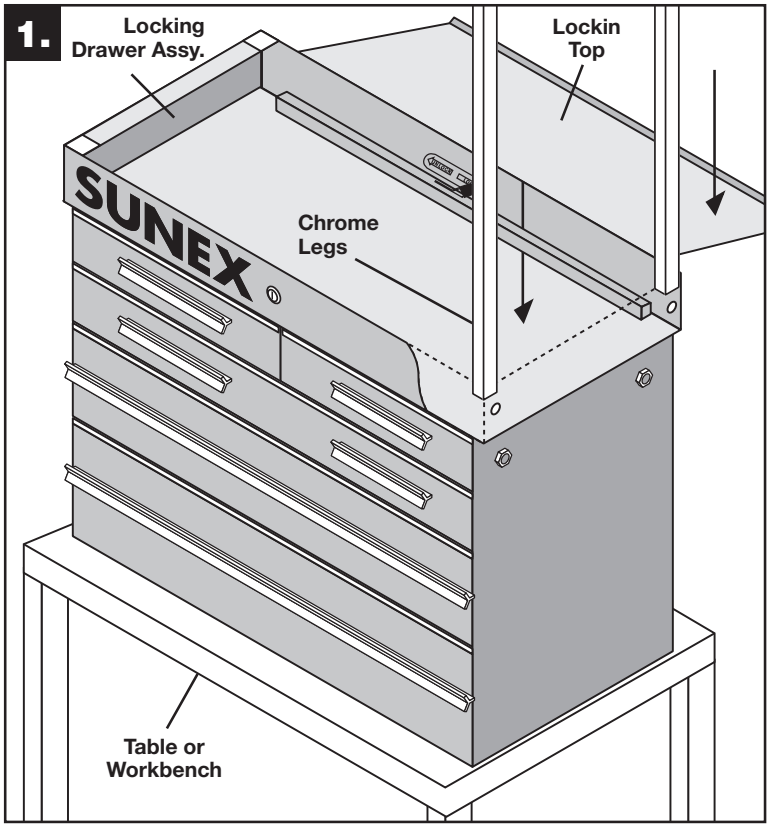

Step 2: Connecting legs and side accessory to drawer assembly
Choose one of the side accessories (Pry Bar Holder or Side Work Bench - Figure 2 shows Pry Bar Holder) for attachment to the overhanging end of the service cart. Align the outermost bolt holes in the accessory with the bolt holes in the end of the cart and with the uppermost holes in the chrome legs. Position a washer and insert an M6x40 bolt through the washer, bolt holes, and legs as shown. Secure bolts with a flat washer, lock washer, and nut on inside of Locking Drawer Assembly. Tighten bolts until parts fit together firmly.

Repeat steps 1 and 2 for other end of cart, using remaining side accessory.

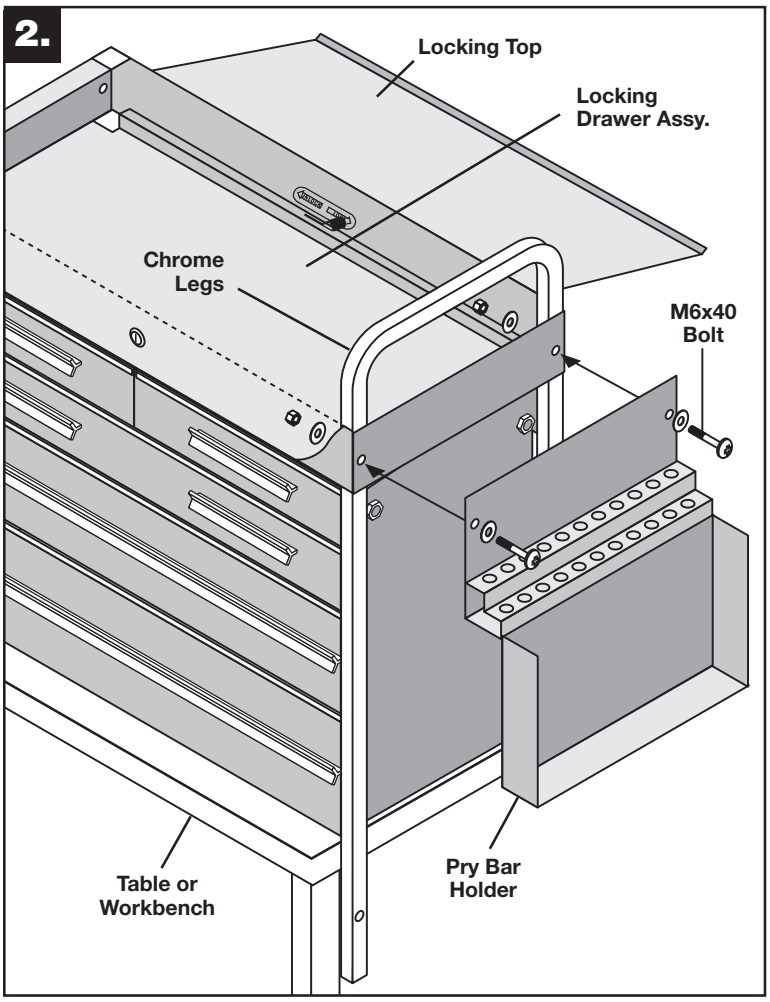

Step 3: Connecting the bottom tray to the chrome legs.
Lift the cart and place on top of the bottom tray with chrome legs through the square leg-holes. Align bolt holes in bottom tray with lower holes in legs and insert an M6x40 bolt through the washer, bolt holes, and legs as shown. Repeat with all remaining holes in bottom tray.

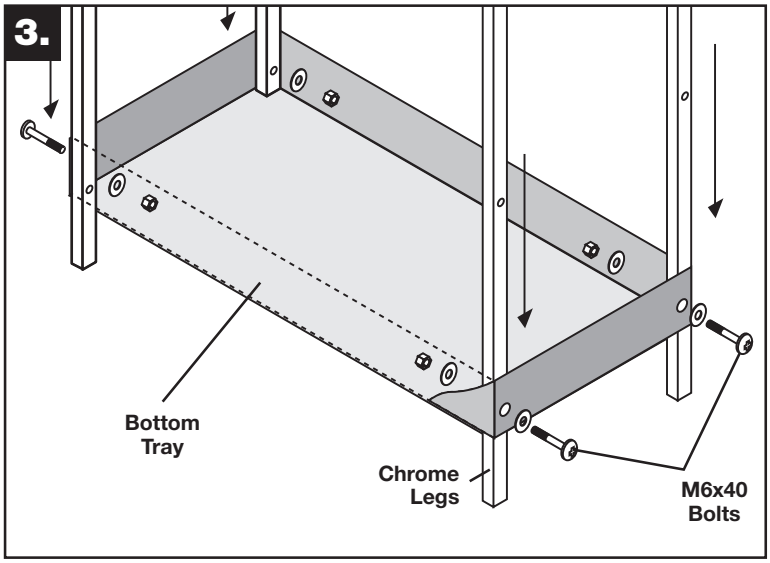

Step 4: IMPORTANT: Tighten all bolts.
At this point, all bolts should be tightened. Tighten bolts opposite each other rather than tightening all bolts on one side first so that cart remains aligned. Avoid using excessive force when tightening bolts. Over-tightening bolts can make drawers bind and hinder their operation.

Step 5: Attaching casters.
With the provided keys, lock all drawers, the top, and the Pry Bar Holder to prevent them from opening. Turn the cart upside down, allowing it to rest on chrome leg tops with the plastic inserts facing up.

NOTE Do not allow the Side Work Bench to swing freely, as it may be damaged or cause injury as cart is turned upside down.

Insert the stem of one caster into the hole in a plastic insert. Using a rubber mallet, hammer the casters into place until the stem is no longer visible. Repeat with other casters.

NOTE Ensure that both locking casters are on same end of the cart.

Once casters are installed, stand cart upright. Assembly is complete.

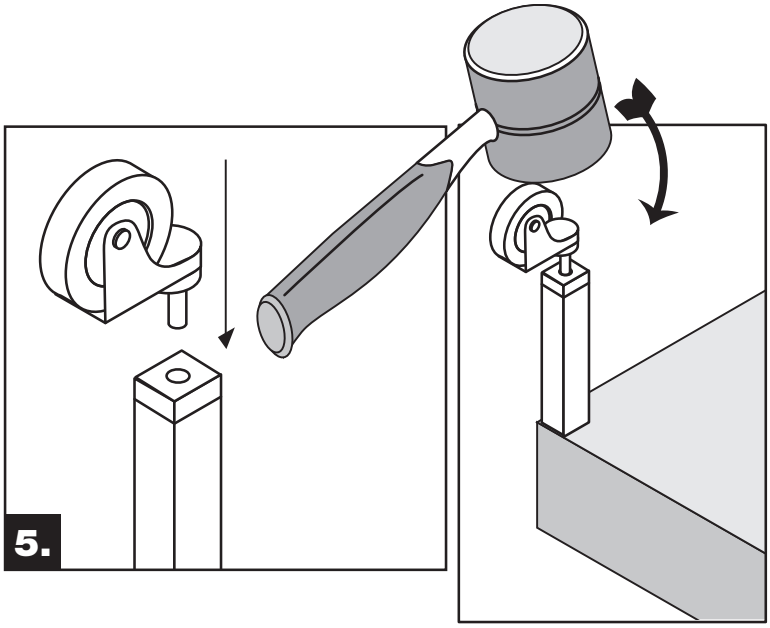

SUNEX® TOOLS

MODEL 8045 / 8045BK / 8045BL
HEAVY DUTY 5 DRAWER SERVICE CART
INCLUDES PRY BAR HOLDER AND SIDE WORK BENCH

OPERATING MANUAL

ALSO AVAILABLE:

PART #	Description
RSRBSLIDEC2	Clip-On Roller bearing Slide/pr.
RS1110	EVA Foam for Trays/10 PK.
RS1111	EVA Foam for Drawers/10 PK.
8004SSM	Rubber Liner for Side Shelf/10 PK.
RS8045LS	2 Pc. Lock Set, Keyed Alike
RSSCPP1	Set of 4 Plastic Inserts
RS3DHDL	Short Drawer Handle
RS8006HDL	Long Drawer Handle
RS8006HDLS	Handle Screws (Set of 4)
RS8045LM	Red Locking Mechanism
RS8045LMBK	Black Locking Mechanism
RS8045LMBL	Blue Locking Mechanism
RS8045PF	Plastic Feet (Set of 4)

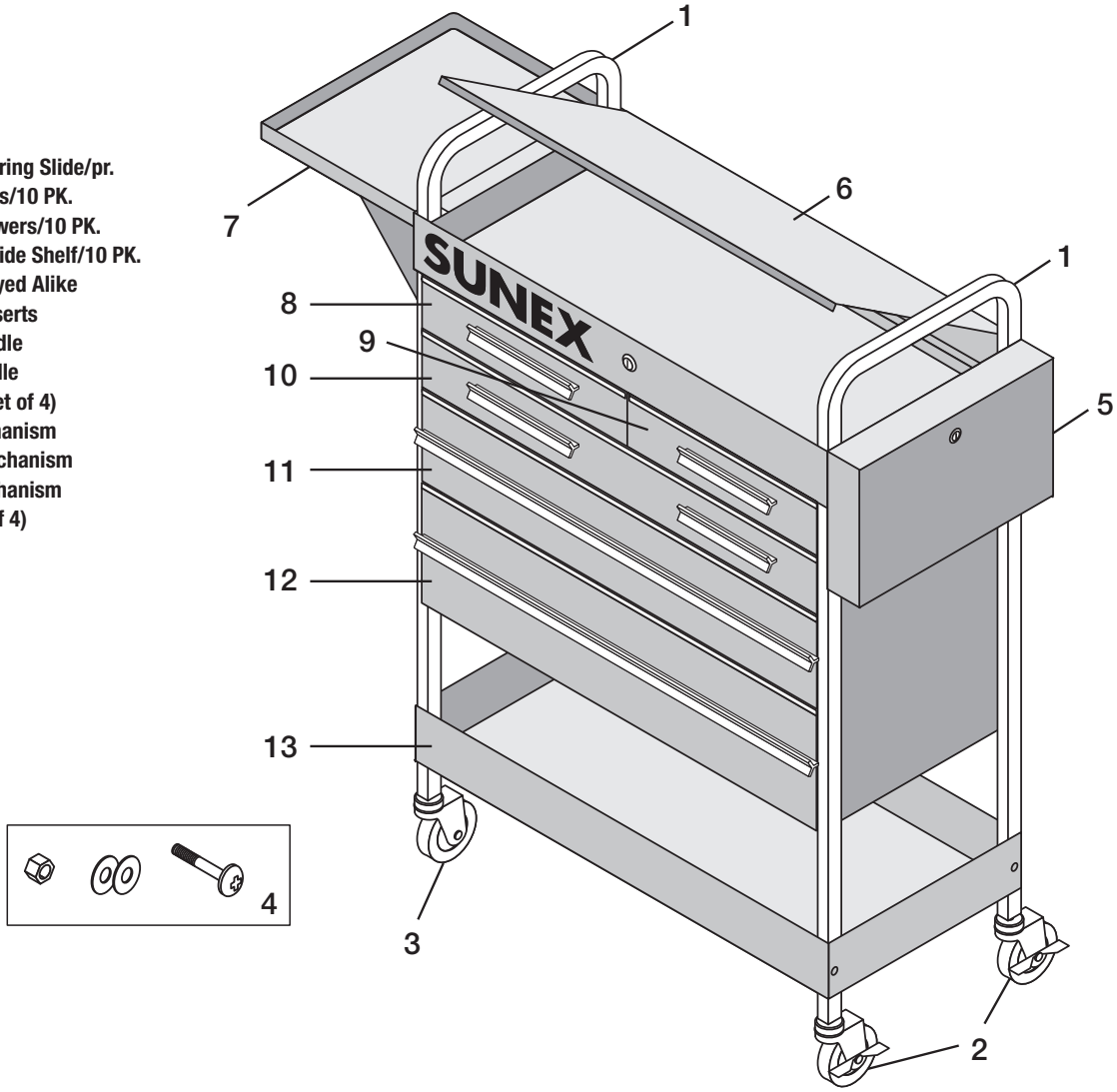

REPLACEMENT PARTS LIST

Item	Part #	# Req'd	Description
1	RSSC7N	2	Chrome Leg/ea.
2	RS5LCA	2	5" Locking Caster/ea.
3	RS5NLCA	2	5" Non-Locking Caster/ea.
4	RS8045BK	1	Bolt Kit (Incl. 8 M6x40 Bolts with Nuts and 16 Washers)
5	8011	1	Pry Bar Holder (Red)
	8011BK	1	Pry Bar Holder (Black)
	8011BL	1	Pry Bar Holder (Blue)
6	8045RLT	1	Top Lid with Lock (Red)
	8045BKLT	1	Top Lid with Lock (Black)
	8045BLLT	1	Top Lid with Lock (Blue)
7	8004	1	Side Work Station (Red)
	8004BK	1	Side Work Station (Black)
	8004BL	1	Side Work Station (Blue)
8	8045R2SLD	1	2" Small Left Drawer without Slides (Red)
	8045BK2SLD	1	2" Small Left Drawer without Slides (Black)
	8045BL2SLD	1	2" Small Left Drawer without Slides (Blue)
9	8045R2SRD	1	2" Small Right Drawer without Slides (Red)
	8045BK2SRD	1	2" Small Right Drawer without Slides (Black)
	8045BL2SRD	1	2" Right Drawer without Slides (Blue)
10	8045R2D	1	2" Drawer (Red)
	8045BK2D	1	2" Drawer (Black)
	8045BL2D	1	2" Drawer (Blue)
11	8045R4D	1	4" Drawer (Red)
	8045BK4D	1	4" Drawer (Black)
	8045BL4D	1	4" Drawer (Blue)
12	8045R6D	1	6" Drawer (Red)
	8045BK6D	1	6" Drawer (Black)
	8045BL6D	1	6" Drawer (Blue)
13	8007	1	Bottom Tray (Red)
	8007BK	1	Bottom Tray (Black)
	8007BL1	1	Bottom Tray (Blue)

SUNEX® TOOLS

MODELO 8045 / 8045BK / 8045BL
CARRITO DE SERVICIO PARA SERVICIO PESADO 5 CAJONES
SE INCLUYE UN SUJETADOR PARA BARRA DE APALANCAMIENTO Y UN BANCO DE TRABAJO LATERAL

MANUAL DE OPERACIÓN

Lea y comprenda todas las instrucciones. Hacer caso omiso al seguir todas las instrucciones alistadas a continuación podría ocasionar el choque eléctrico, incendio, explosiones y/o lesiones personales serias. Es las responsabilidad del propietario asegurarse que todo el personal lea este manual previo al uso de este dispositivo. También es la responsabilidad del propietario del dispositivo mantener intacto este manual y en un lugar conveniente para que todos lo lean y vean. Si el manual o las etiquetas se hayan perdido o no sean legibles, comuníquese con Sunex Tools® por algunos repuestos. Si el operador no domina el idioma inglés, las instrucciones del producto y de seguridad le serán leídas y discutidas con el operador en el idioma materno del operador por parte del comprador/propietario o su designado, asegurándose que el operador comprenda el contenido.

DESGLOSE DE PARTES

Revise el contenido de la caja, luego proceda con las instrucciones a continuación.

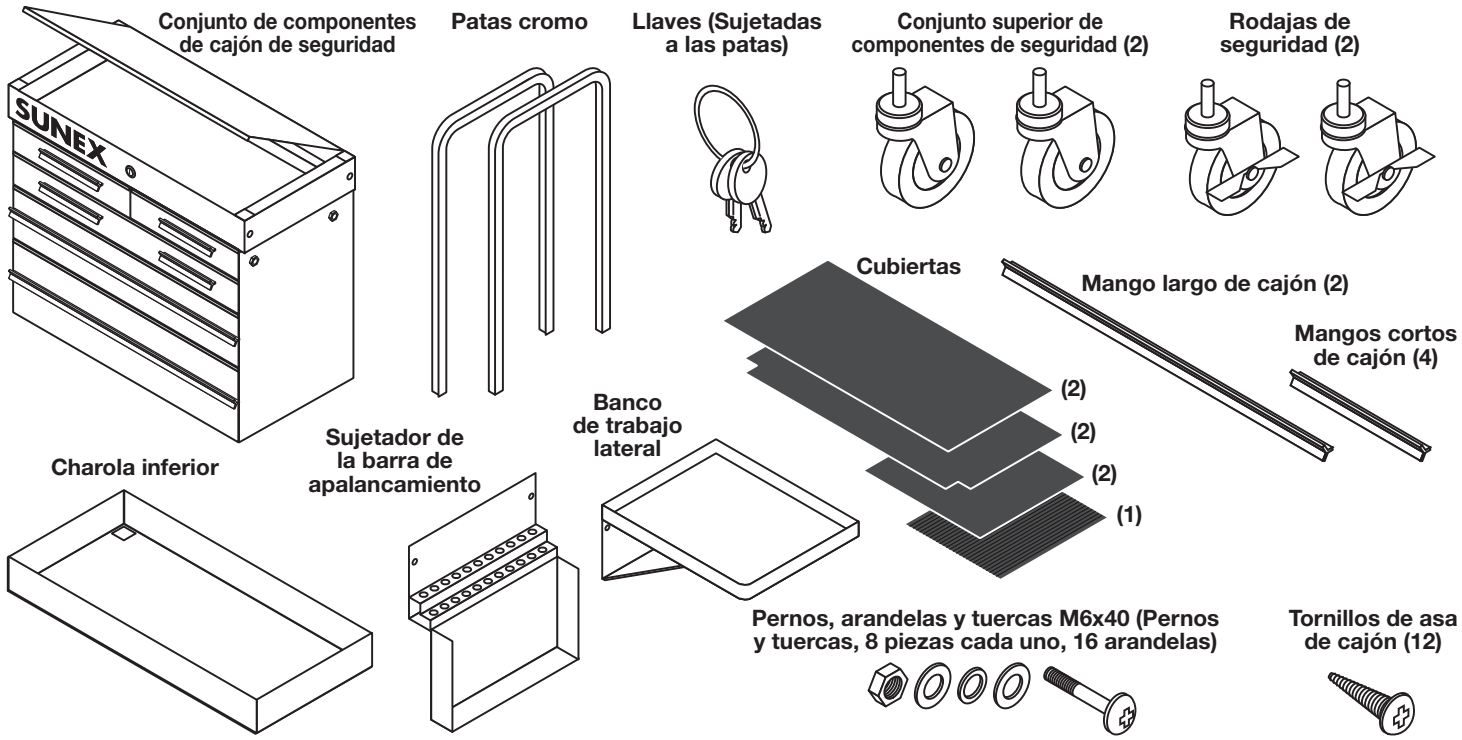

⚠ ADVERTENCIA

Lea y comprenda todas las instrucciones en el manual del usuario. • No cargue los carritos más allá de su capacida nominal (500 libras). • Bloquee la parte superior y los cajones antes de mover. • Aplqie el freno en las rodajas de seguridad en cualquier momento que el carrito esté en su lugar. • Las unidades pueden volcar o caerse, ocasionando daños o lesiones personales. • El carrito está diseñada para rodarse fácilmente sobre las superficies planas y no deberá usarse en las superficies desniveladas ni inclinadas. • No abra más de un cajón a la vez. • No pise en ni sobre los cajones. • Mantenga los niños lejos de la unidad. • Lleve puesto guantes al momento de levantar los bordes. • No cumplir con estas indicaciones puede provocar lesiones graves o peligro de muerte, así como daños materiales.

ADVERTENCIA: Este producto le podrá exponer a ciertos químicos, para incluir el níquel, conocidos en el Estado de California por ocasionar cáncer y defectos congénitos u otros daños a la reproducción. Para mayores informes, visite: www.P65Warnings.ca.gov.

HERRAMIENTAS REQUERIDAS

Mazo de hule | Destornillador de cruz | Llave 10mm

Mesa o banca de trabajo | 2 personas

© Copyright 2018, Sunex Tools®

NOTA No apriete ajustadamente los sujetadores hasta que se indica.

Paso 1: Preparación de ensamblado.
Limpie la superficie de la mesa y coloque el montaje del cajón de seguridad en la superficie de la mesa, con la tapa boca arriba. Coloque el montaje del cajón de seguridad para que uno de los extremos sobresalga de la mesa, lo suficiente para que las patas de cromo pasen por los agujeros cuadrados. Inserte un juego de patas de cromo por los agujeros sobresalientes, según se ilustra en la figura 1. No atornille las patas a la pieza superior.

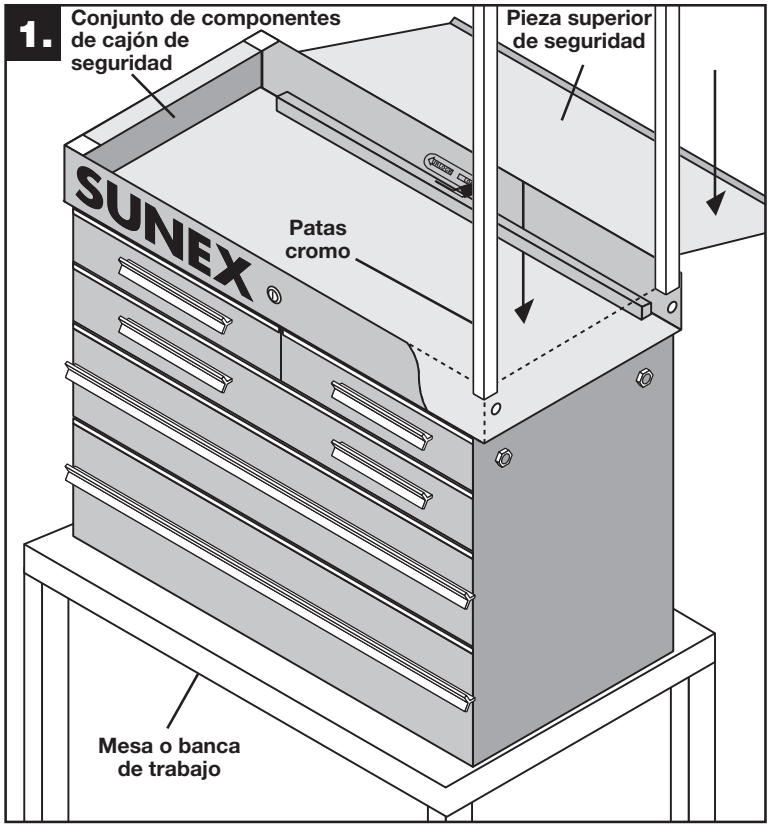

Paso 2: Conectando las patas y el accesorio lateral al montaje del cajón.
Escoja uno de los accesorios laterales (El sujetador para barra de apalancamiento o el banco de trabajo lateral - La figura 2 demuestra el sujetador para barra de apalancamiento) para sujeción al extremo sobresaliente del carrito de servicio. Alinee los agujeros de perno más alejados en el accesorio con los agujeros de perno en el extremo del carrito y con los agujeros más altos en las patas de cromo. Coloque una arandela e inserte un perno M6x40 por la arandela, los agujeros de perno y las patas, según se ilustra. Fije los pernos con una arandela plana, una arandela de presión y una tuerca en la parte interior del montaje del cajón de seguridad. Apriete los pernos hasta que las piezas se encajen firmemente.

Repita los pasos 1 y 2 para el otro extremo del carrito, usando el accesorio lateral restante.

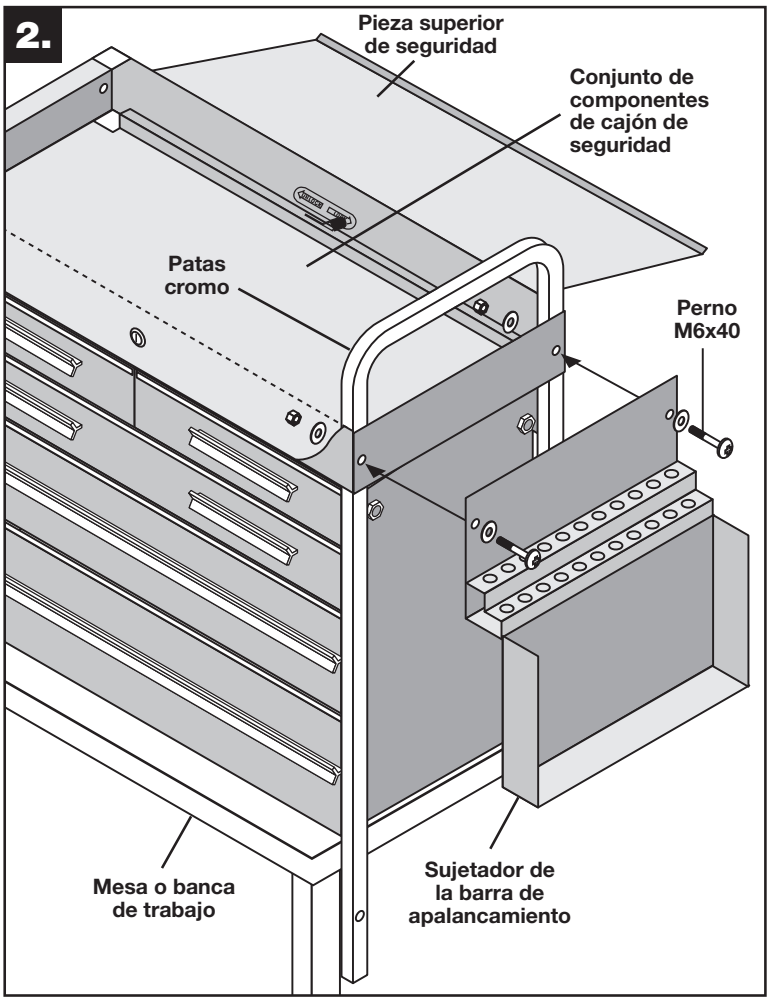

Paso 3: Conectando la charola inferior a las patas de cromo.
Levante el carrito y colóquelo encima de la charola inferior con las patas de cromo por los agujeros cuadrados de pata. Alinee los agujeros de perno en la charola inferior con los agujeros inferiores en las patas e inserte un perno M6x40 por la arandela, los agujeros de perno y las patas, según se ilustra. Repita los pasos para todos los agujeros restantes de la charola inferior.

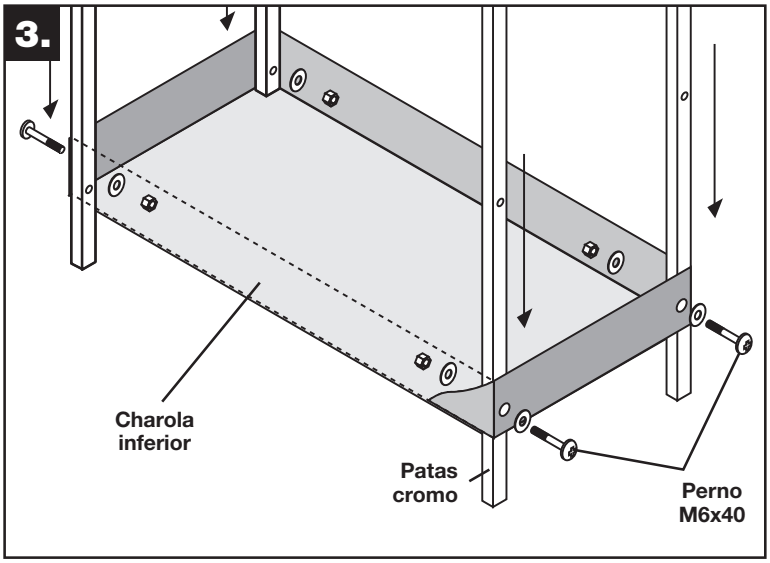

Paso 4: IMPORTANTE: Apriete todos los pernos.
Para este paso, todos los pernos deben estar apretados. Apriete los pernos que quedan uno enfrente al otro más que apretar todos los pernos de un lado primero, para que el carrito así siga alineado. Al momento de apretar los pernos, evite ejercer fuerza excesiva El sobre apriete de los pernos puede hacer que se aten los cajones y se entorpezca su operación.

Paso 5: Sujetando las rodajas.
Con las llaves provistas, cierre todos los cajones, la pieza superior y el sujetador de la barra de apalancamiento para prevenir que se abran. Voltee el carrito boca abajo, dejando que repose sobre la parte superior de las patas de cromo con las inserciones de plástico boca arriba.

⚠ NOTA No deje que el banco de trabajo lateral oscile libremente, ya que esto puede dañar o ocasionar mientras el carrito esté volteado boca abajo.

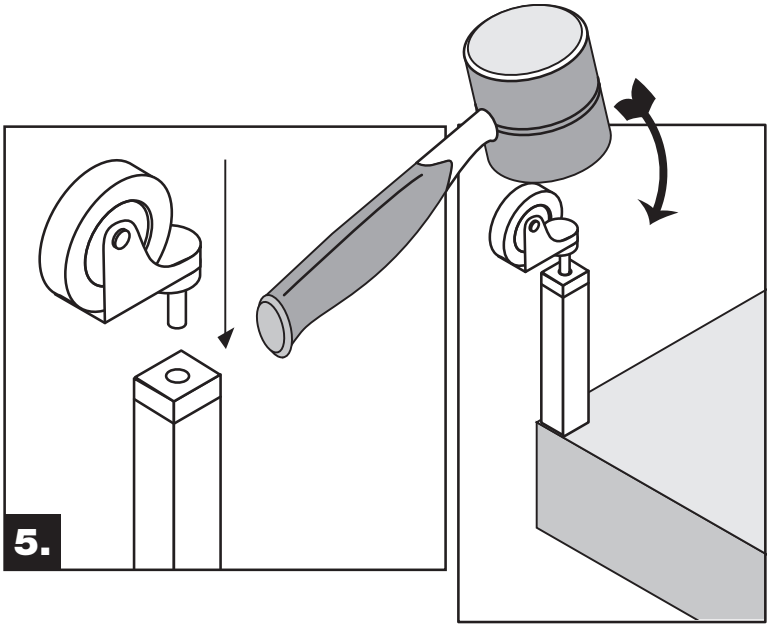

Inserte el árbol de alguna de las rodajas en un agujero de una inserción de plástico. Usando un martillo de plástico, martille las rodajas en su lugar hasta que el árbol ya no esté visible. Repita los pasos con las demás rodajas.

⚠ NOTA Asegúrese que ambas rodajas de seguridad estén del mismo extremo del carrito.

Una vez que estén instaladas las rodajas, coloque el carrito en posición vertical. El ensamblado está terminado.

SUNEX® TOOLS

MODÈLE 8045 / 8045BK / 8045BL
CHARIOT DE SERVICE ROBUSTE À 5 TIROIRS
COMPREND UN SUPPORT DE BARRE DE LEVIER ET UN ÉTABLI LATÉRAL

MANUEL D'UTILISATION

Veuillez lire et bien comprendre toutes les instructions. Tout manquement aux instructions indiquées ci-après pourrait entraîner un choc électrique, un incendie, une explosion et/ou des blessures personnelles graves. Il est de la responsabilité du propriétaire de s'assurer que tout le personnel lise ce manuel avant d'utiliser l'appareil. Il revient aussi au propriétaire de l'appareil de conserver ce manuel en bon état et dans un endroit accessible permettant au manuel d'être vu et lu par tous. Si le manuel ou les étiquettes du produit sont perdus ou illisibles, contactez Sunex Tools® pour les faire remplacer. Si l'utilisateur-opérateur de l'appareil ne maîtrise pas bien l'anglais, les instructions relatives au produit et aux mesures de sécurité devront être lues et discutées avec l'opérateur dans sa langue maternelle par l'acheteur- propriétaire ou toute personne habilitée par lui à le faire, en s'assurant que l'opérateur en comprend bien le contenu.

MODE D'EMPLOI

Examinez le contenu de la boîte, puis procédez avec les instructions suivantes.

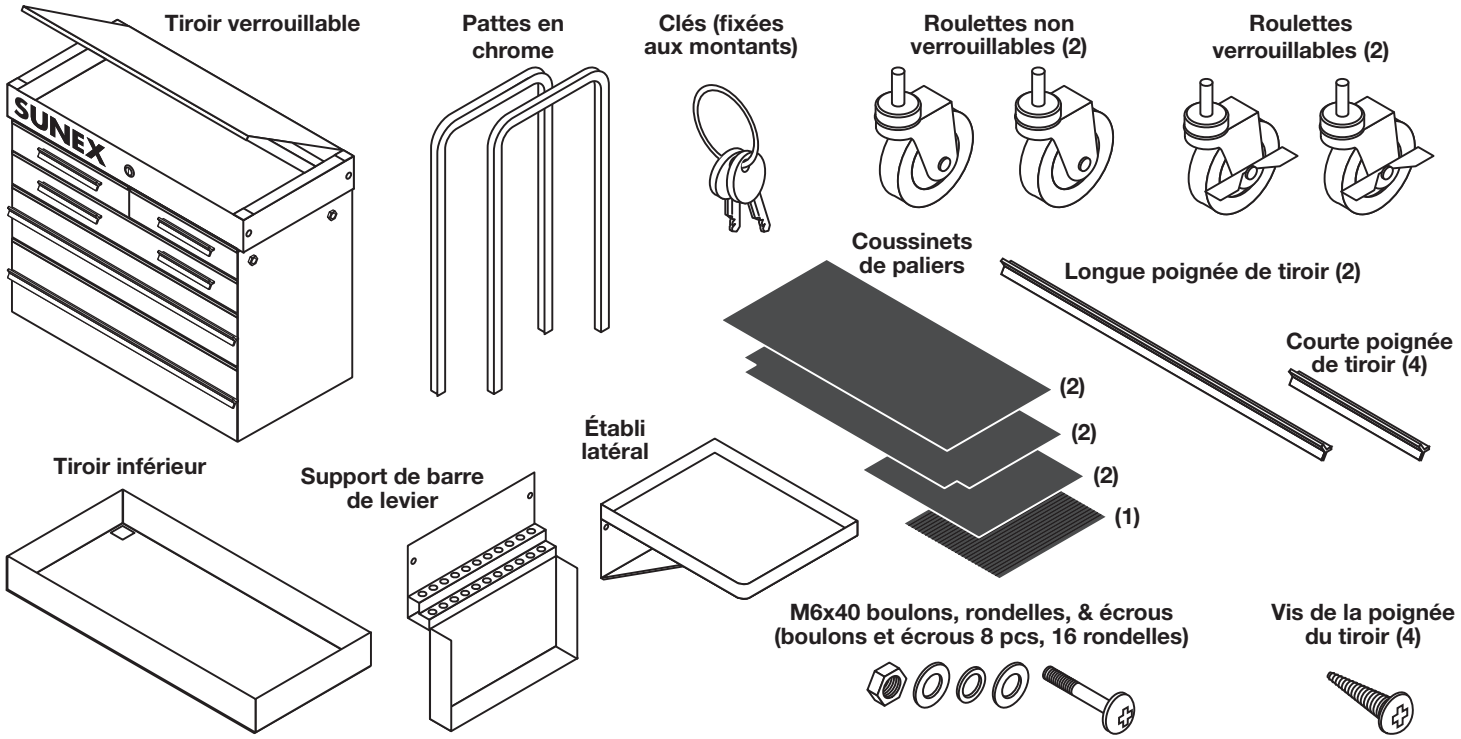

⚠ AVERTISSEMENT

Lisez et suivez toutes les instructions du Manuel d'utilisation. • Ne chargez pas les chariots au-delà de la capacité nominale (500 livres). • Verrouillez le couvercle et les tiroirs avant de les déplacer. • Assurez-vous, après avoir mis le chariot en place, d'actionner chaque fois les freins sur les roulettes bloquantes. • Les unités peuvent pencher ou basculer d'un côté et causer des dommages ou des blessures corporelles. • Le chariot est conçu pour rouler facilement sur des surfaces planes et ne devrait pas être utilisé sur des surfaces inégales ou inclinées. • N'ouvrez pas plus d'un tiroir plein à la fois. • Ne grimpez pas dans ou sur les tiroirs.• Ne laissez pas les enfants s'approcher de l'unité. • Portez des gants lorsque vous soulevez le chariot par les bords. • Le manque d'observer ces avertissements peut avoir comme conséquence des blessures corporelles et/ou des dégâts matériels.

MISE EN GARDE: Ce produit peut vous exposer à des produits chimiques y compris le nickel, reconnu par l'État de la Californie comme causant le cancer et des anomalies congénitales ou d'autres effets nuisibles sur la reproduction. Pour de plus amples informations, aller à www.P65Warnings.ca.gov.

OUTILS NÉCESSAIRES

Maillet en caoutchouc

Tournevis à tête Phillips

Clé de 10 mm

Table ou établi

2 personnes

© Copyright 2018, Sunex Tools®

REMARQUE Ne serrez pas complètement les attaches jusqu'à l'étape 4.

Étape 1 : Préparation da l'assemblage.
Nettoyez la table et placez l'assemblage du tiroir verrouillable sur le dessus de table, avec le couvercle faisant face vers le haut. Placez l'assemblage du tiroir verrouillable de sorte qu'une extrémité dépasse suffisamment la table pour permettre aux montants de chrome de passer par les trous carrés. Passez un ensemble de montants de chrome dans les trous, tel qu'illustré au schéma 1. Ne boulonnez pas les montants au dessus.

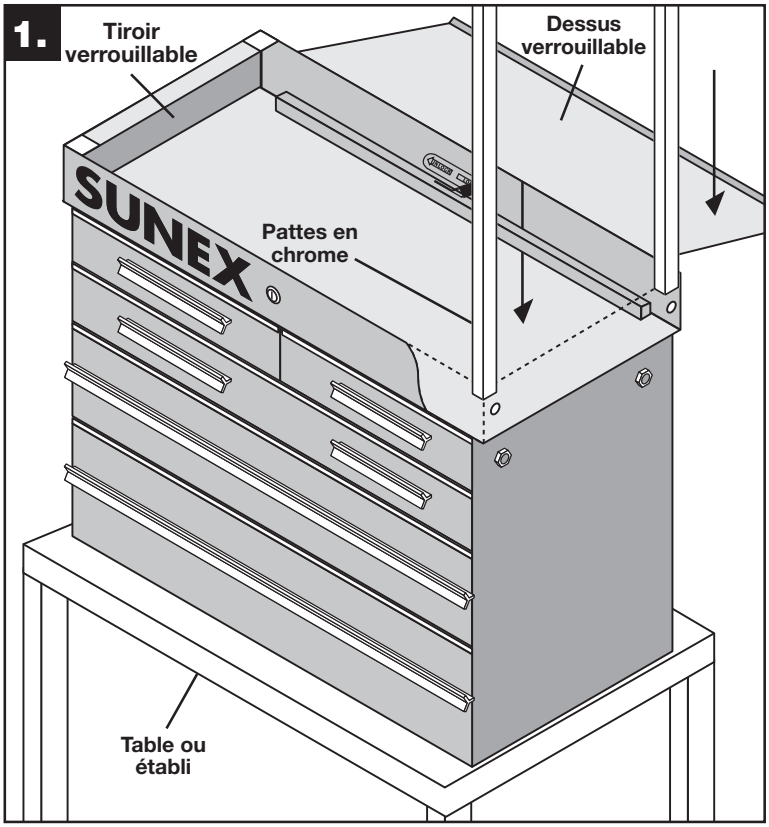

Étape 2 : Raccordement des montants et accessoires latéraux à l'assemblage de tiroir.
Choisissez un des accessoires latéraux (le support de barre de levier ou l'établi latéral - le schéma 2 illustre le support de barre de levier) pour le raccordement à l'extrémité surplombante du chariot de service. Alignez les trous de boulons extérieurs dans l'accessoire avec les trous de boulons à la fin du chariot et avec les trous les plus élevés dans les montants de chrome. Positionnez une rondelle et insérez un boulon M6x40 dans la rondelle, les trous de boulons, et les montants tel qu'indiqué. Fixez les boulons avec une rondelle plate, la rondelle d'arrêt, et l'écrou à l'intérieur de l'assemblage de barrure de tiroir. Serrez les boulons jusqu'à ce que les pièces s'adaptent ensemble fermement.

Répétez les étapes 1 et 2 pour l'autre extrémité du chariot, utilisez l'accessoire latéral restant.

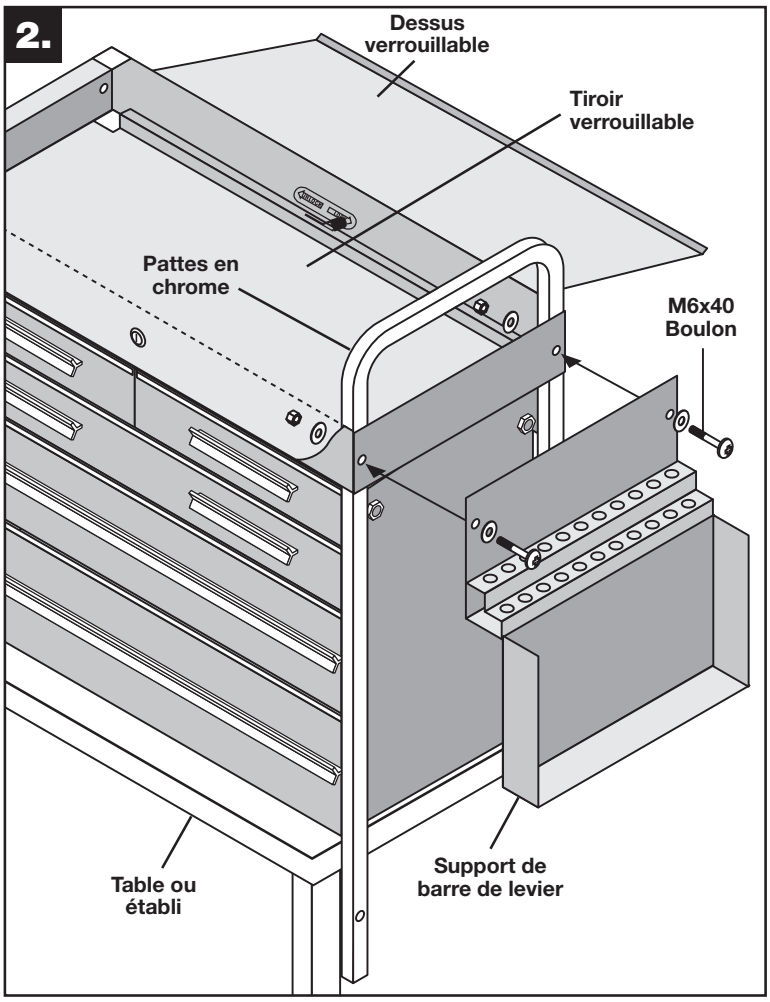

Étape 3 : Raccordez le tiroir inférieur aux montants de chrome.

Soulevez le chariot et placez-le sur le tiroir inférieur avec les montants de chrome à travers les trous carrés pour montants. Alignez les trous de boulons dans le tiroir inférieur avec les trous inférieurs des montants et passez un boulon M6x40 dans la rondelle, les trous de boulons, et les jambes tel qu'indiqué. Répétez avec tous les trous restants dans le tiroir inférieur.

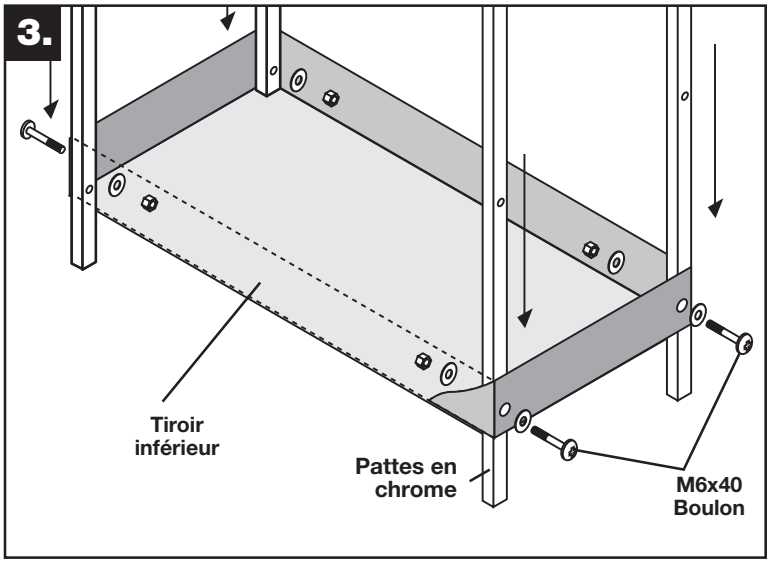

Étape 4: IMPORTANT: Resserrez tous les boulons.

À ce moment, tous les boulons devraient être serrés. Serrez les boulons vis-à-vis l'un de l'autre plutôt que de serrer tous les boulons sur un côté d'abord, de sorte que le chariot reste aligné. Évitez d'utiliser une force excessive en serrant les boulons. Le serrage excessif des boulons peut inciter des tiroirs à se coincer et gêner leur opération.

Étape 5 : Fixation des roulettes.

Avec les clefs fournies, verrouillez tous les tiroirs, le dessus, et le support de barre de levier pour les empêcher de s'ouvrir. Tournez le chariot à l'envers, en lui permettant de reposer sur des dessus des jambes de chrome avec les insertions en plastique faisant face vers le haut.

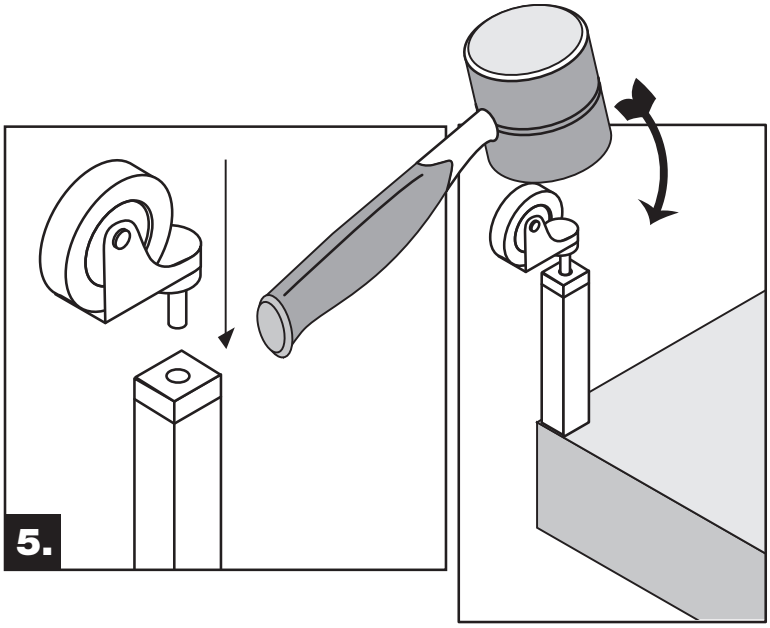

REMARQUE Ne permettez pas à l'établi latéral de se balancer librement, car il se peut qu'il soit endommagé ou qu'il cause des blessures pendant que le chariot est tourné à l'envers.

Insérez la tige d'une roulette dans le trou d'une insertion en plastique. En utilisant un maillet en caoutchouc, martelez la roulette jusqu'à ce que la tige ne soit plus visible. Répétez avec les autres roulettes.

REMARQUE Assurez-vous que les deux roulettes de blocage sont sur la même extrémité du chariot.

Une fois que les roulettes sont installées, mettre le chariot à l'endroit. L'assemblage est complété.