655 Eisenhower Drive
Owatonna, MN 55060 USA
Phone: (507) 455-7000
Tech. Serv.: (800) 533-6127
Fax: (800) 955-8329
Order Entry: (800) 533-6127
Fax: (800) 283-8665
International Sales: (507) 455-7223
Fax: (507) 455-7063
Website: www.otctools.com

Form No. 572259

Parts List for: **4107A**

Single-Acting, Spring-Return

Hydraulic Cylinder

Max. Capacity: 25.75 Tons at 10,000 PSI

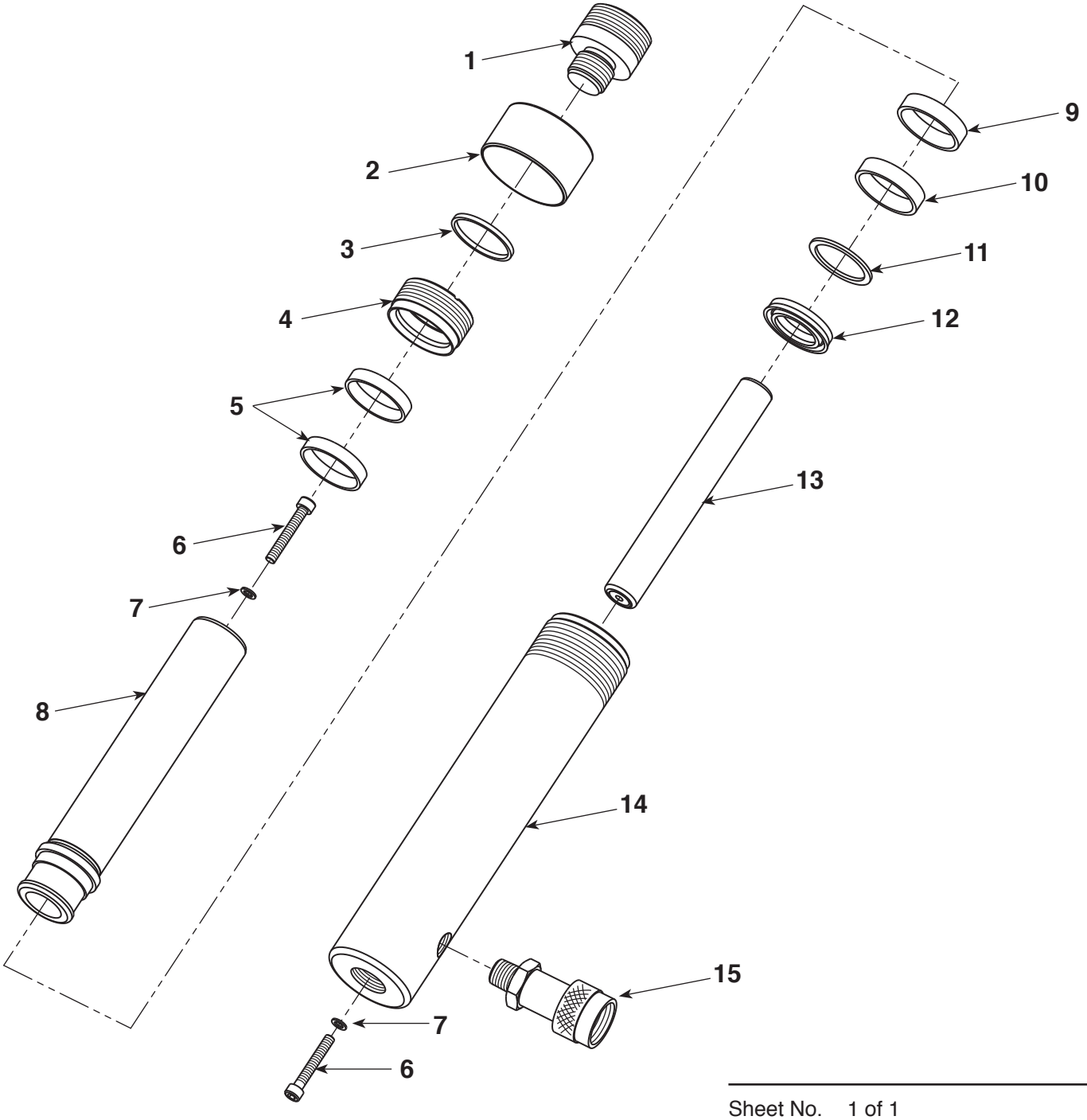

Sheet No. 1 of 1

Issue Date: Rev. A June 11, 2014

© Bosch Automotive Service Solutions LLC

Item No.	Part No.	No. Req'd	Description
1	**572171**	1	Saddle
2	**572015**	1	Thread Cover
4	**572174**	1	Retainer Nut
8	**572182**	1	Piston Rod
13	**572183**	1	Spring Assembly
14	**572184**	1	Cylinder Body
	572028		**Seal Kit includes**
3		1	Wiper Ring
5		2	Anti-wear Ring
7		2	Copper Washer
9		1	Anti-wear Ring
10		1	Anti-wear Ring
11		1	U-cup Backup Washer
12		1	U-cup Piston Seal
	572019		**Bolt Kit includes**
6		2	Bolt
7		2	Copper Washer
	9796		**Coupler and Cap Kit includes**
15		1	Ram Half Coupler
—		1	Dust Cap *(not shown)*
—	**572213**	1	Part Number / Warning Decal *(not shown)*

Order replacement parts at
www.otcparts.com

Refer to operating instructions included with this product for detailed information about operation, testing, disassembly, reassembly, and preventive maintenance.

Address additional questions to our Technical Services Department at 1-800-533-6127.

Items found in this parts list have been carefully tested and selected by OTC.
To ensure the best performance of this product, use only
genuine OTC replacement parts.

655 Eisenhower Drive
Owatonna, MN 55060 EE.UU.
Teléfono: +1 (507) 455-7000
Servicio téc.: +1 (800) 533-6127
Fax: +1 (800) 955-8329
Ingreso de pedidos: +1 (800) 533-6127
Fax: +1 (800) 283-8665
Ventas internacionales: +1 (507) 455-7223
Fax: +1 (507) 455-7063
Sitio web: www.otctools.com

Formulario No. 572259

Lista de partes para: **4107A**

Simple efecto, retorno por muelle

Cilindro hidráulico

Capacidad máxima: 25.75 toneladas a 10,000 PSI

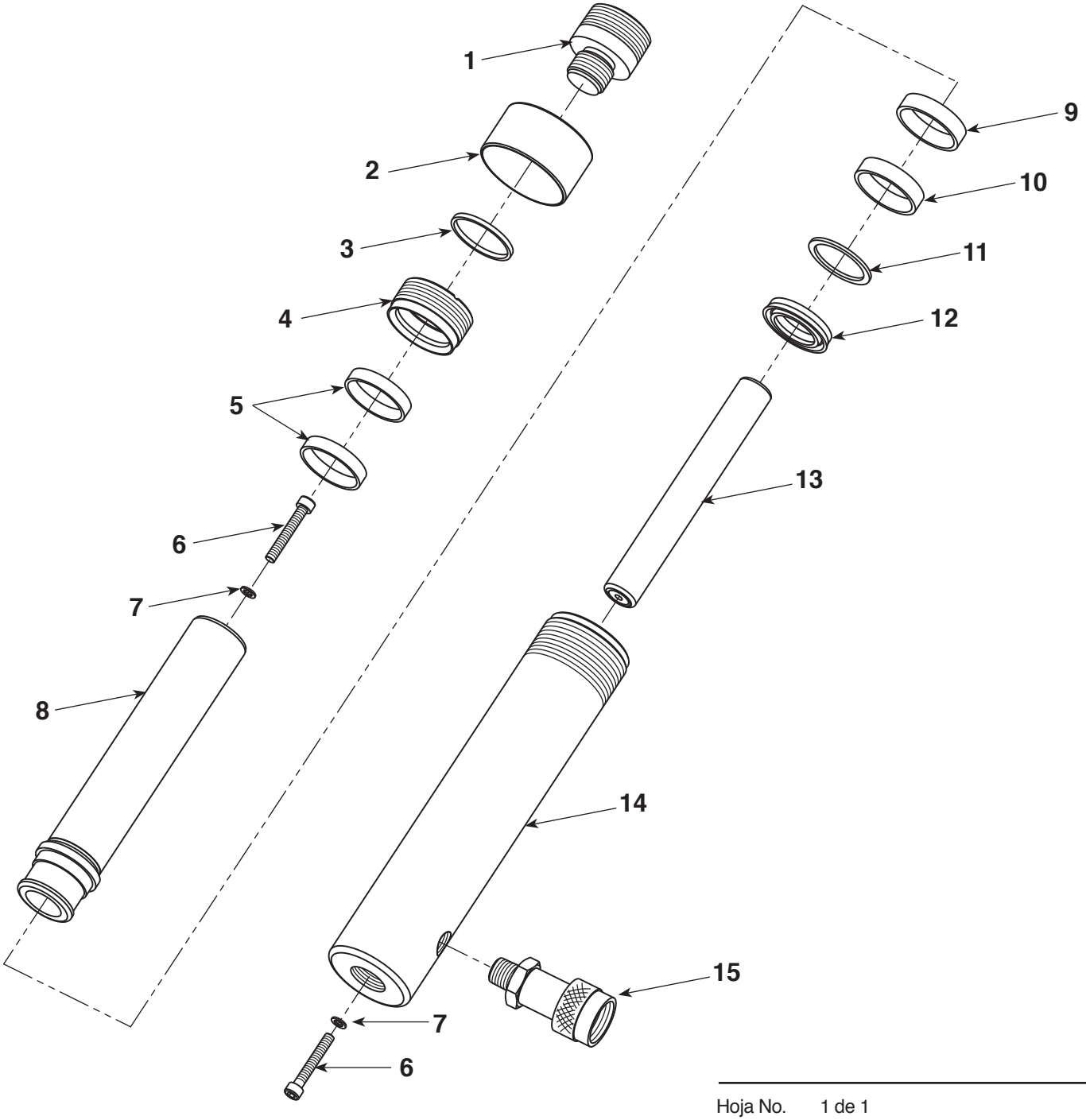

Hoja No. 1 de 1

Fecha de emisión: Rev. A 11 de junio de 2014

© Bosch Automotive Service Solutions LLC

Item No.	Part No.	No. Req'd	Description
1	**572171**	1	Soporte
2	**572015**	1	Cubierta de rosca
4	**572174**	1	Tuerca de retención
8	**572182**	1	Barra del pistón
13	**572183**	1	Ensamble del resorte
14	**572184**	1	Cuerpo del cilindro
	572028		**Kit de sellos incluye**
3		1	Anillo limpiador
5		2	Anillo antidesgaste
7		2	Arandela de cobre
9		1	Anillo antidesgaste
10		1	Anillo antidesgaste
11		1	Arandela de soporte de copa en U
12		1	Sello de pistón de copa en U
	572019		**Kit de pernos incluye**
6		2	Perno
7		2	Arandela de cobre
	9796		**El kit de acoplador y tapa incluye**
15		1	Acoplador medio del émbolo
—		1	Tapa contra el polvo (no se muestra)
—	**572213**	1	Número de parte / Etiqueta de advertencia (no se muestra)

Ordene partes de repuesto en www.otcparts.com

Consulte todas las instrucciones de funcionamiento que se incluyen con el producto para obtener información detallada sobre el funcionamiento, las pruebas, el desensamble, el reensamble y el mantenimiento preventivo.

Dirija preguntas adicionales a nuestro Departamento de Servicios Técnicos al 1-800-533-6127.

OTC ha probado y seleccionado cuidadosamente los artículos que se encuentran en esta lista de partes. Para asegurar el mejor rendimiento de este producto, use sólo partes de repuesto OTC originales.

655 Eisenhower Drive
Owatonna, MN 55060, États-Unis
Téléphone : +1 (507) 455-7000
Service tech. : +1 (800) 533-6127
Télécopieur : +1 (800) 955-8329
Réception commandes : +1 (800) 533-6127
Télécopieur : +1 (800) 283-8665
Ventes internationales : +1 (507) 455-7223
Télécopieur : +1 (507) 455-7063
Site Web : www.otctools.com

Formulaire n° 572259

Liste des pièces pour : **4107A**

Simple effet, rappel par ressort

Vérin hydraulique

Capacité maximale : 25,75 tonnes à 10 000 PSI

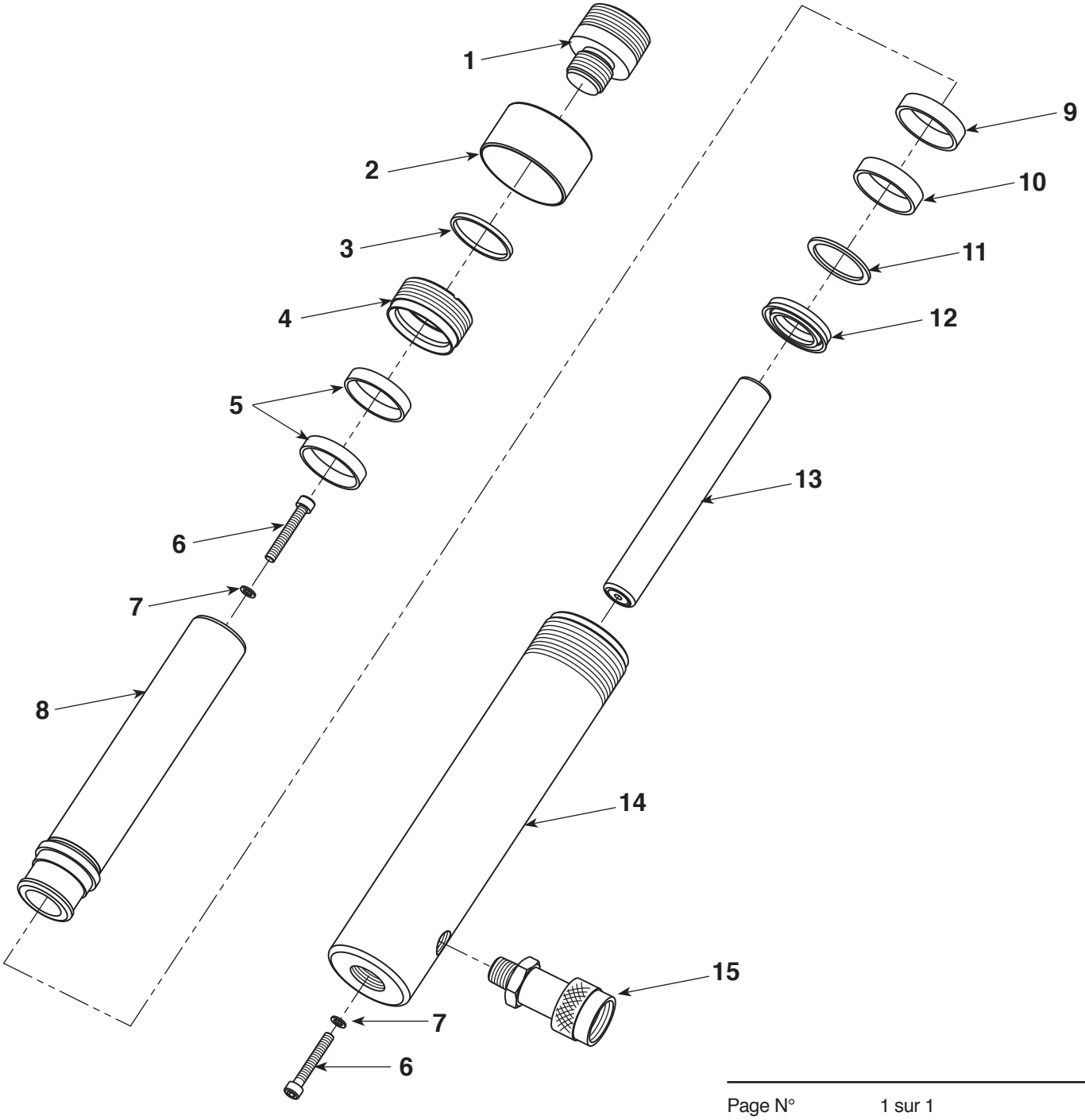

Date d'émission : Rév. A, 11 juin 2014

© Bosch Automotive Service Solutions LLC

Item No.	Part No.	No. Req'd	Description
1	**572165**	1	Selle
2	**572003**	1	Protection du filetage
4	**572167**	1	Écrou de retenue
8	**572005**	1	Tige de piston
13	**572006**	1	Ensemble ressort
14	**572007**	1	Corps du vérin
	572026		**Le kit d'étanchéité comprend :**
3		1	Segment racleur
5		1	Bague anti usure
7		2	Rondelle en cuivre
9		1	Bague anti usure
10		1	Bague anti usure
11		1	Rondelle de retenue pour joint en coupelle
12		1	Joint de piston pour joint en coupelle
	572161		**Le kit de boulons comprend :**
6		2	Boulon
7		2	Rondelle en cuivre
	9796		**Le kit coupleur et bouchon comprend :**
14		1	Demi coupleur de piston
—		1	Pare-poussière (non illustré)
—	**572213**	1	Numéro de pièce / étiquette d'avertissement (non illustrée)

Commandez des pièces de rechange sur www.otcparts.com

Reportez-vous aux instructions d'utilisation fournies avec ce produit pour obtenir des informations détaillées sur le fonctionnement, les essais, le démontage, le montage et l'entretien préventif.

Pour toute question supplémentaire, contactez directement avec le service technique au 1-800-533-6127.

Les articles qui composent cette liste de pièces ont été testés avec soin et sélectionnés par OTC. Pour garantir des performances optimales avec ce produit, utilisez uniquement des pièces de rechange OTC authentiques.