MODEL 815-6265
HEAVY DUTY
FOUR DRAWER SERVICE CART

OPERATION MANUAL

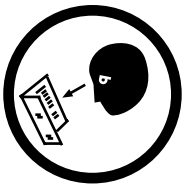

⚠ WARNING:

THIS OPERATING MANUAL CONTAINS IMPORTANT SAFETY INFORMATION. READ CAREFULLY AND UNDERSTAND ALL INFORMATION BEFORE OPERATING TOOL. SAVE THIS MANUAL FOR FUTURE USE.

⚠ WARNING:

LOADING CART BEYOND RATED CAPACITY MAY CAUSE STRUCTURAL DAMAGE TO THE CART AS WELL AS PERSONAL AND/OR PROPERTY DAMAGE. OVERLOADING MAY ALSO CAUSE TIPPING.

SERVICE CART WEIGHT CAPACITY:

Total Rated Capacity:	500LBS
Top and Bottom Shelves:	100LBS each
Small Top Drawers:	75LBS each
Center and Bottom Drawers:	75LBS each

PARTS LIST

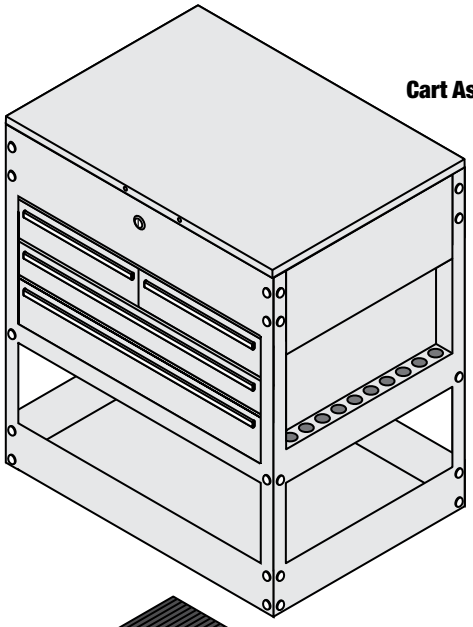

Cart Assembly

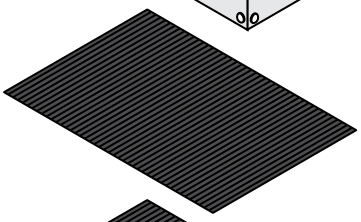

Drawer Liners: 80cm x 57cm (1)

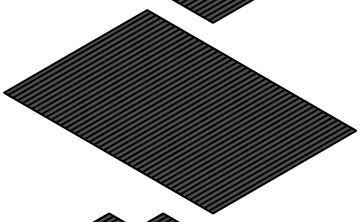

64.5cm x 45cm (1)

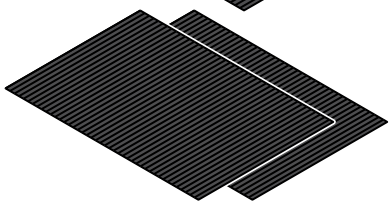

62cm x 42.5cm (2)

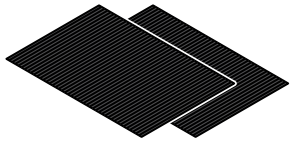

29.5cm x 42.5cm (2)

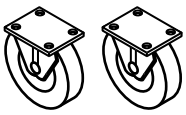

Non-Locking Casters (2)

Locking Casters (2)

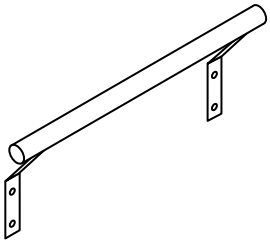

Side Handle (1)

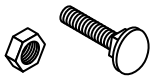

Nyloc Nut / Carriage Bolt (16 ea.)

Lid Handle (1)

Phillips Head Screws (2)

Keys (2)

TOOLS NEEDED

2 People

Phillips Head Screwdriver

1/2" Open Ended Wrench

Step 1: Assembly preparation.

1. Remove box top.
2. Remove hardware box from bottom drawer and set aside.
3. Remove keys from top tray.
4. Inspect box contents using the parts list provided on page 1.

Step 2: Attaching casters.

Using lock on the inside of the cart, lock drawers to prevent them from opening. With the provided keys, lock the top lid to prevent it from opening. See figure below:

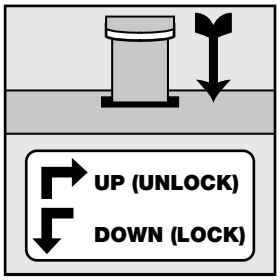

Lock Drawers

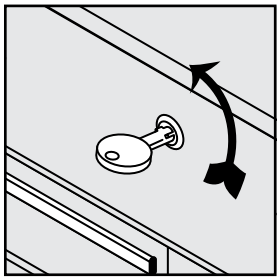

Lock Lid

Before tipping the cart, locate a soft clean surface to avoid scratching the lid finish.

Using two people, slowly tip the cart over on its side, then flip upside-down so that the holes for the casters are facing up.

NOTE: Ensure that both locking casters are mounted on the same end of the cart on which you intend to mount the handle.

Using Nyloc nuts and carriage bolts provided, align holes on the bottom of the cart with the holes in the caster. Mount caster with the bolt facing in. Secure caster with nut on outside of cart as shown in figure 2. Repeat with other casters.

Once casters are installed, stand cart upright and lock into position.

Step 3: Side Handle Mount Preparation.

Detach the top four bolts from the side of the cart on which you intend to mount the handle. See figure 3.

NOTE: Ensure that the handle is mounted on the same end of the cart on which you installed the locking casters.

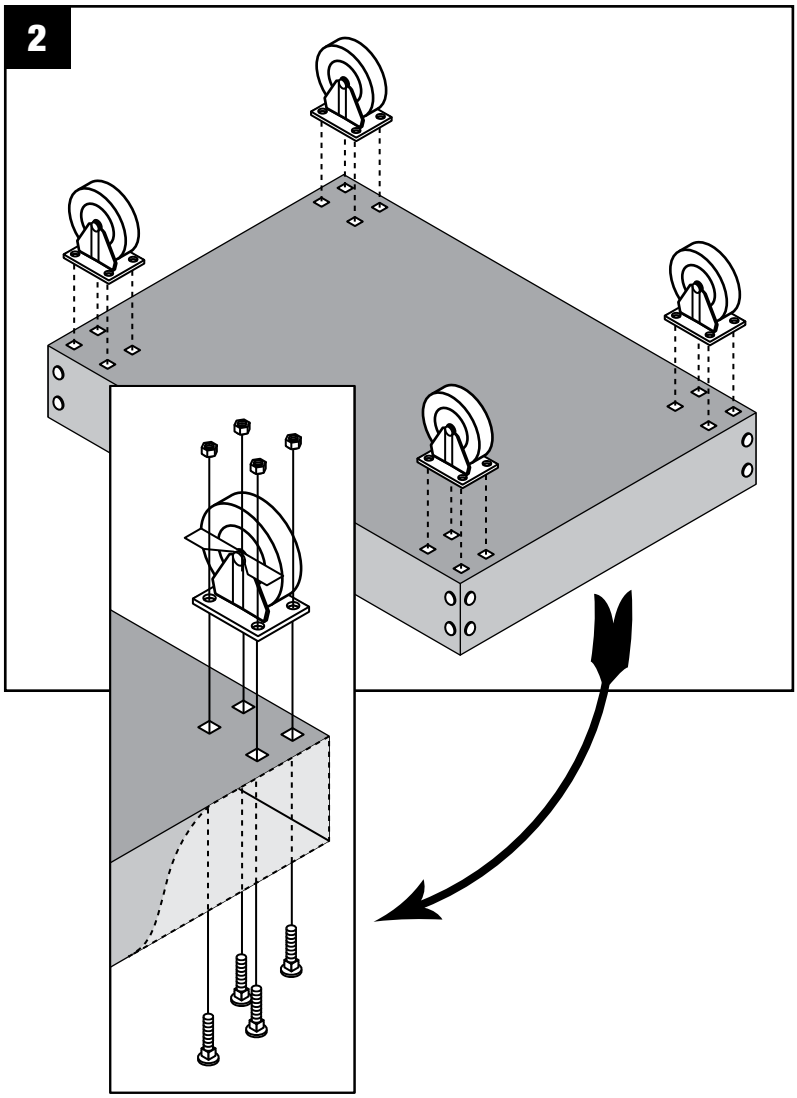

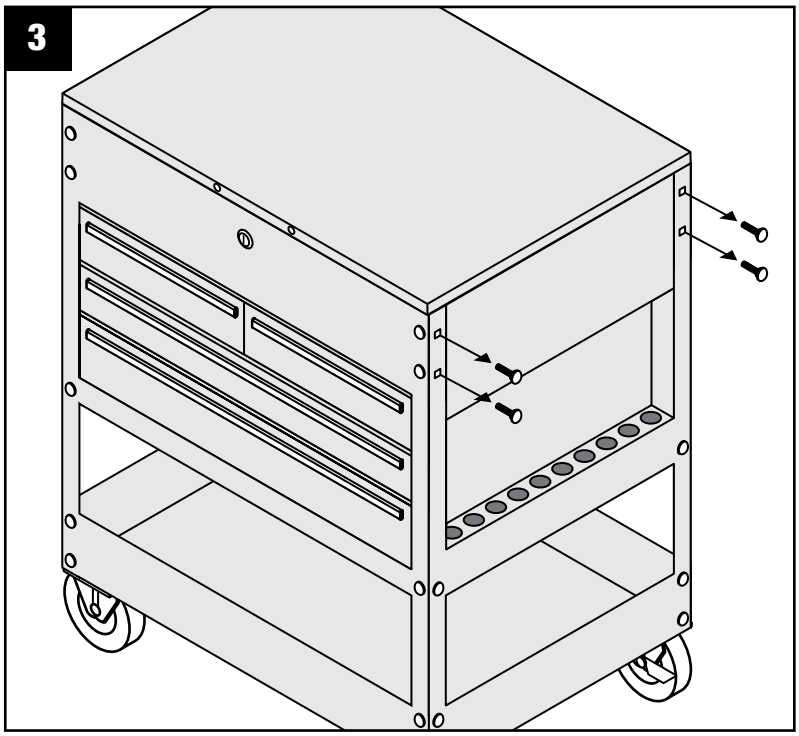

Step 4: Attaching the side handle.
Align handle with holes as shown in figure 4. Connect the handle to the cart using the detached bolts from step 3.

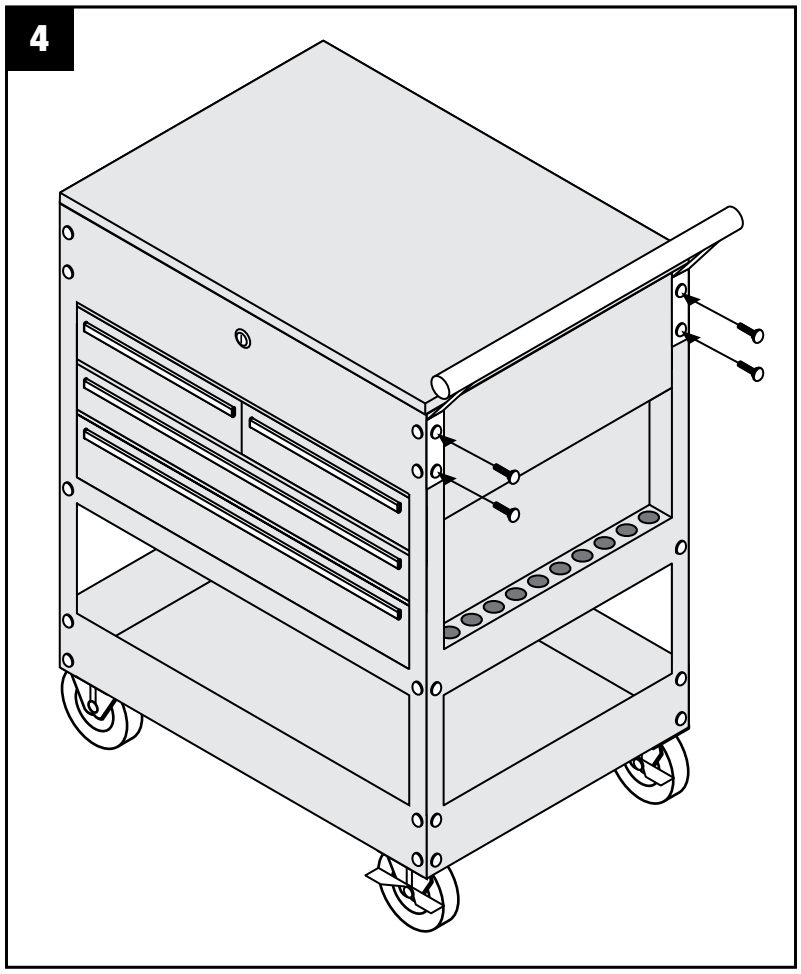

Step 5: Attaching the lid handle.
Unlock the top lid of the service cart. Align the ends of the lid handle with the holes on the lid front. Using the two Phillips head screws provided, mount the lid handle securely to the cart.

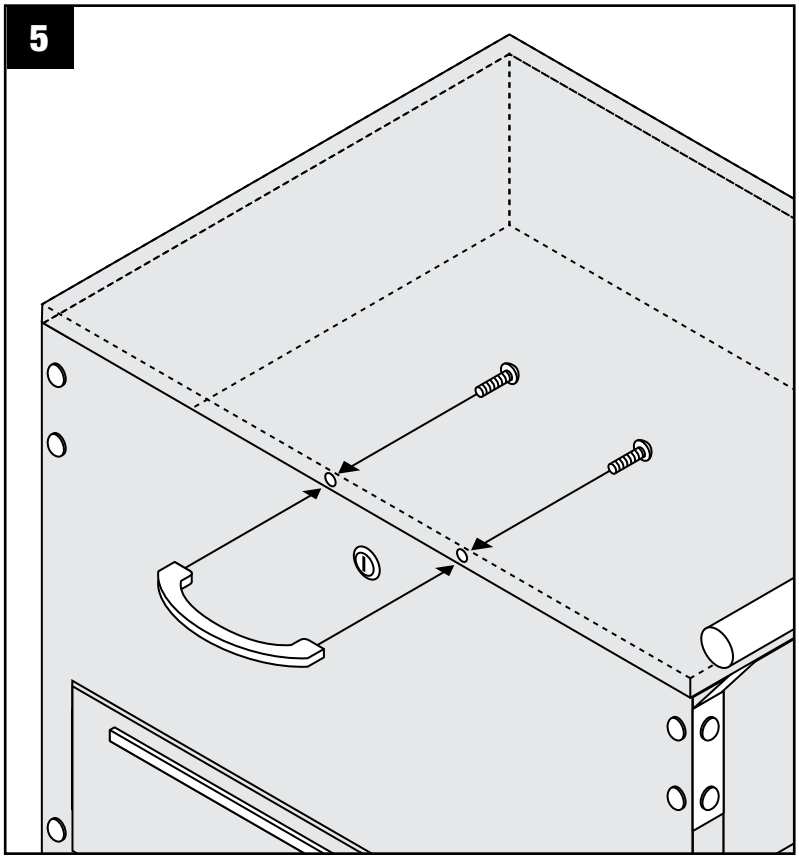

⚠ *IMPORTANT:*

Step 6: Tighten all bolts.
At this point, all bolts should be tightened. Tighten bolts opposite each other rather than tightening all bolts on one side first so that cart remains aligned. Avoid using excessive force when tightening bolts. Over-tightening bolts can make drawers bind and hinder their operation.

Step 7: Finishing.
Insert drawer liners in their corresponding location. Assembly is now complete.

PARTS BREAKDOWN

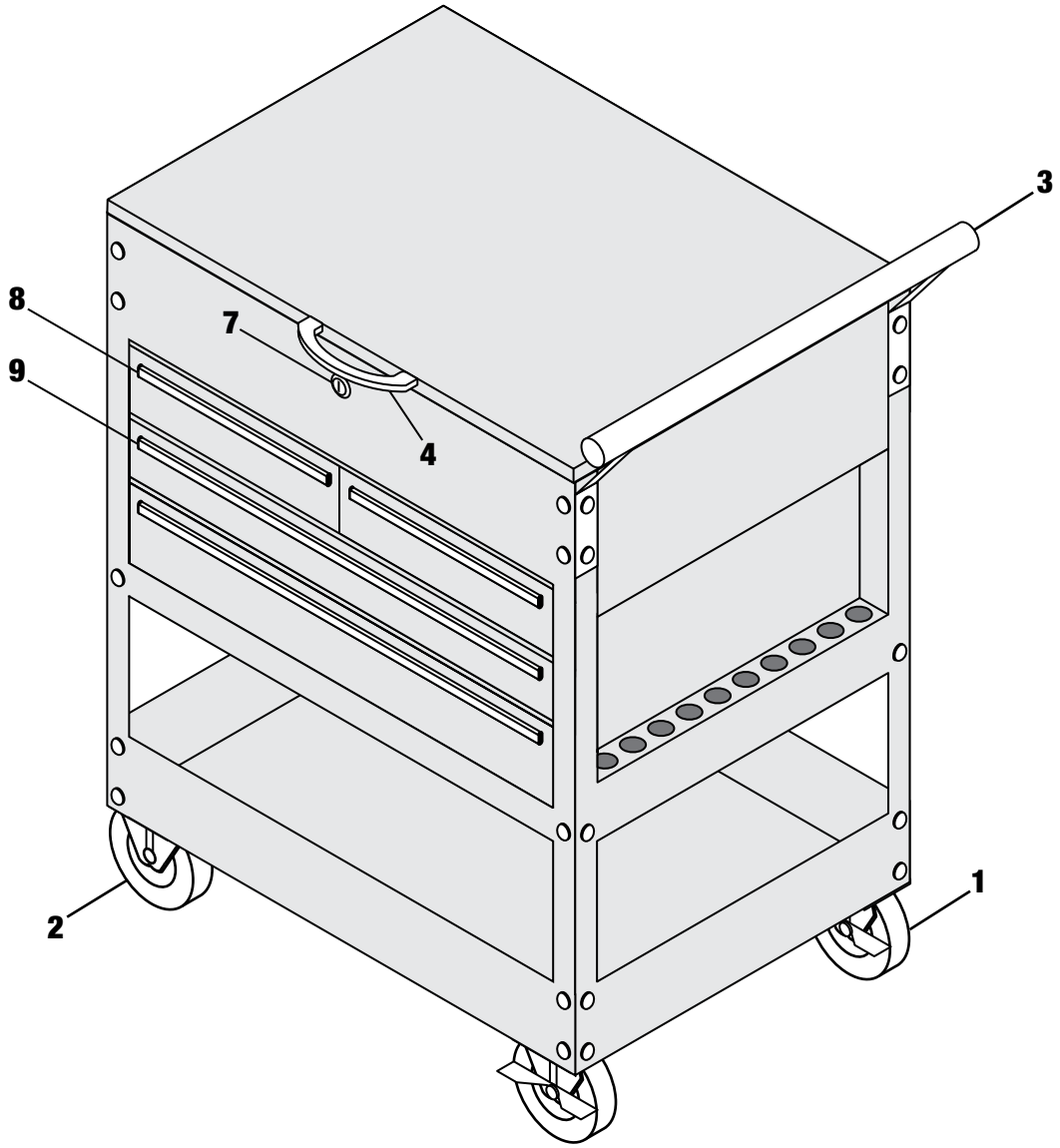

Replacement Parts

Item	Part #	# Req'd	Description
1	RSLC	2	Locking Caster/ea. (includes 4 bolts and 4 nuts)
2	RSNLC	2	Non-Locking Caster/ea. (includes 4 bolts and 4 nuts)
3	RSSH	1	Side Handle
4	RSLH	1	Lid Handle (includes 2 Phillips head screws)
5	RSGS	2	Gas Shock/ea. (includes hardware) - *not shown*
6	RSLS	1	Set of Liners - *not shown*
7	RSLK	1	Lock with 2 Keys
8	RSSDH	2	Short Drawer Handle (includes hardware)
9	RSLDH	2	Long Drawer Handle (includes hardware)
10	RSSL	4	Slides/Pair for Drawers (includes hardware) - *not shown*

MODELO 815-6265
CARRO DE SERVICIO DE CUATRO CAJONES PARA SERVICIO PESADO

MANUAL DE OPERACIÓN

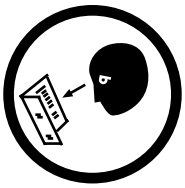

⚠ ADVERTENCIA:

ESTE MANUAL DE OPERACIÓN CONTIENE INFORMACIÓN IMPORTANTE DE SEGURIDAD. LEA Y COMPRENDA TODA INFORMACIÓN ANTES DE OPERAR ESTA HERRAMIENTA. CONSERVE ESTE MANUAL PARA SU REFERENCIA FUTURA.

⚠ ADVERTENCIA:

LA SOBRECARGA DEL CARRO MÁS ALLÁ DE SU CAPACIDAD NOMINAL PUEDE OCASIONAR DAÑOS ESTRUCTURALES AL CARRO, TANTO COMO DAÑOS PERSONALES Y/O DAÑOS A LA PROPIEDAD. LA SOBRECARGA PUEDE TAMBIÉN OCASIONAR EL VOLCAMIENTO.

CAPACIDAD DE PESO DEL CARRO DE SERVICIO:

Capacidad nominal total:	500LBS
Anaqueles superior e inferior:	100LBS cada uno
Cajones superiores pequeños:	75LBS cada uno
Cajón central e inferior:	75LBS cada uno

LISTA DE PARTES

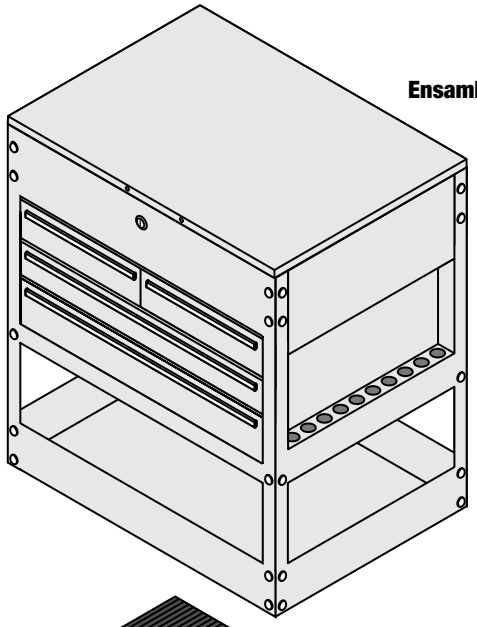

Ensamblado del carro

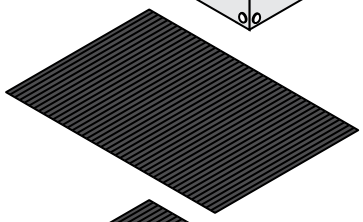

Forros de cajón: 80cm x 57cm (1)

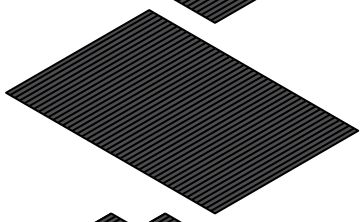

64.5cm x 45cm (1)

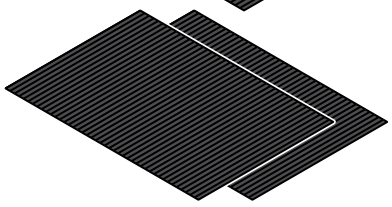

62cm x 42.5cm (2)

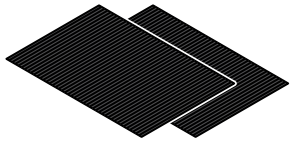

29.5cm x 42.5cm (2)

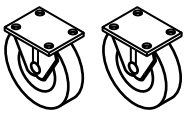

Ángulo caster anti-bloqueo (2)

Ángulo caster de seguridad (2)

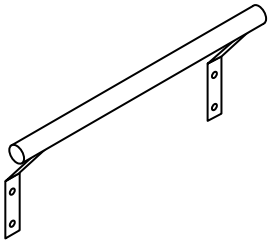

Mango lateral (1)

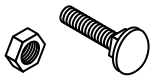

Tuerca Nyloc / Pernos de cabeza de hongo (16 cada uno.)

Mango del tapón (1)

Tornillos de cruz (2)

Llaves (2)

HERRAMIENTAS REQUERIDAS

2 Personas

Destornillador de cruz

Llave española 1/2"

Paso 1: Preparación del ensamblado.

1. Quite la tapa del cajón.
2. Quite el cajón de ferretería del cajón inferior y póngalo a un lado.
3. Quite las llaves de la charola superior.
4. Inspeccione el contenido de la caja, usando la lista de partes provistas en la página 4.

Paso 2: Sujetando los ángulos caster.

Usando el seguro en la parte interior del carro, cierre los cajones con seguro para prevenir que se abran. Con las llaves provistas, asegure la tapa superior para prevenir que se abra. Ver la figura a continuación:

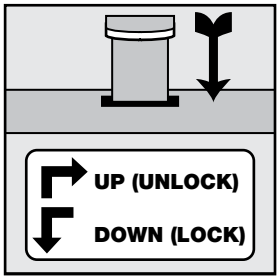

Cajones de seguridad

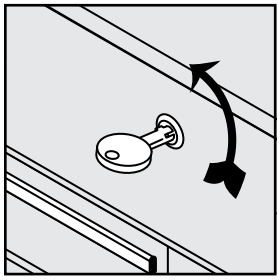

Tapa de seguridad

Antes de inclinar el carro, ubique una superficie suave y limpia para evitar rayar el acabado de la tapa.

Con la ayuda de dos personas, incline el carro lentamente a una lado, luego voltéalo boca arriba para que estén boca arriba los agujeros para los ángulos caster.

NOTA: Asegure que ambos ángulos caster estén montados del mismo extremo del carro en el que usted pretende montar el mango.

Usando las tuercas Nyloc y pernos de cabeza de hongo provistos, alinee los agujeros en la parte inferior del carro con los agujeros en el ángulo caster. Monte el ángulo caster con el perno orientado hacia adentro. Con la tuerca, sujete el ángulo caster en la parte exterior del carro, según se ilustra en la figura 2. Repita los pasos para los demás ángulos caster.

Una vez que los ángulos caster estén instalados, ponga el carro en posición vertical y asegúrelo en su posición.

Paso 3: Preparación para la montura del mango lateral.

Desprenda los cuatro pernos superiores del lado del carro en el cual usted pretende montar el mango. Ver la figura 3.

NOTA: Asegúrese que el mango esté montado del mismo extremo del carro en el cual usted instaló los ángulos caster.

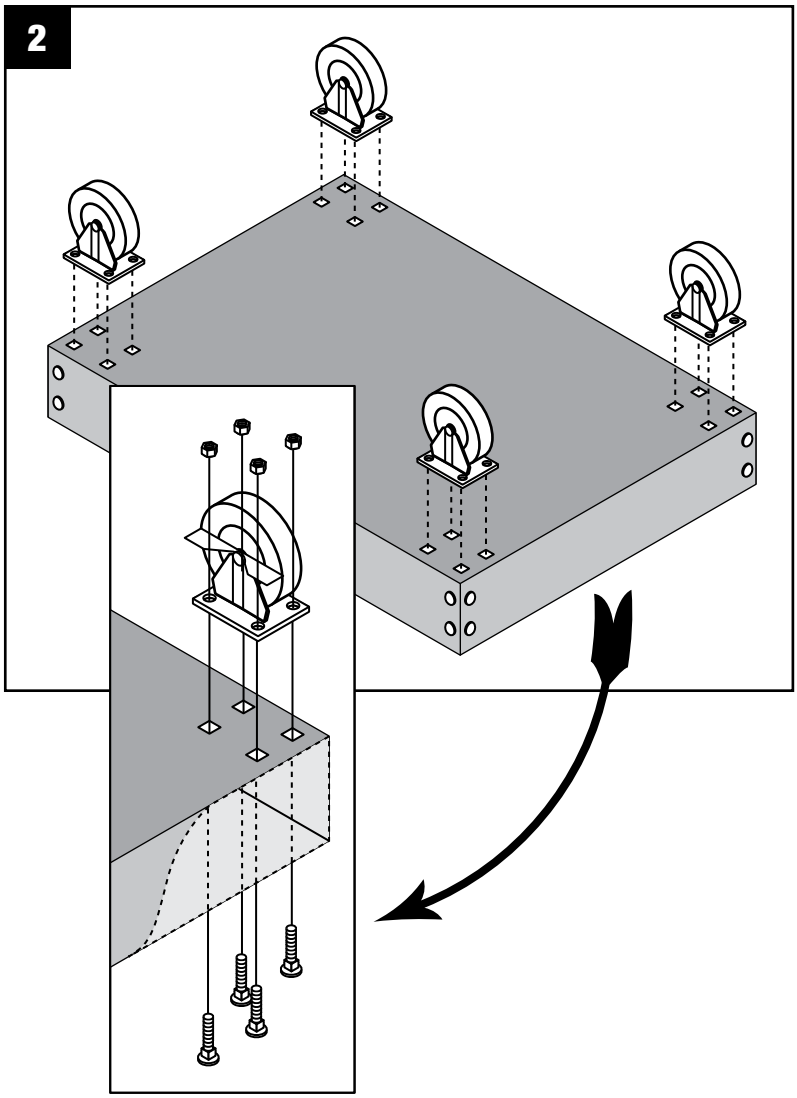

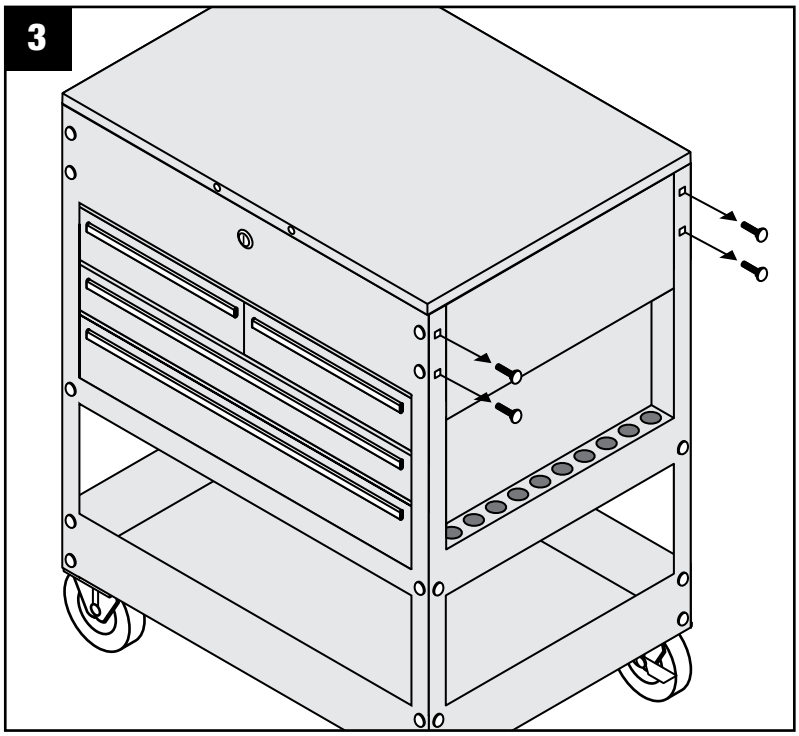

Paso 4: Sujetando el mango lateral.
Alinee el mango con los agujeros, según se ilustra en la figura 4. Conecte el mango al carro, usando los pernos desprendidos del paso 3.

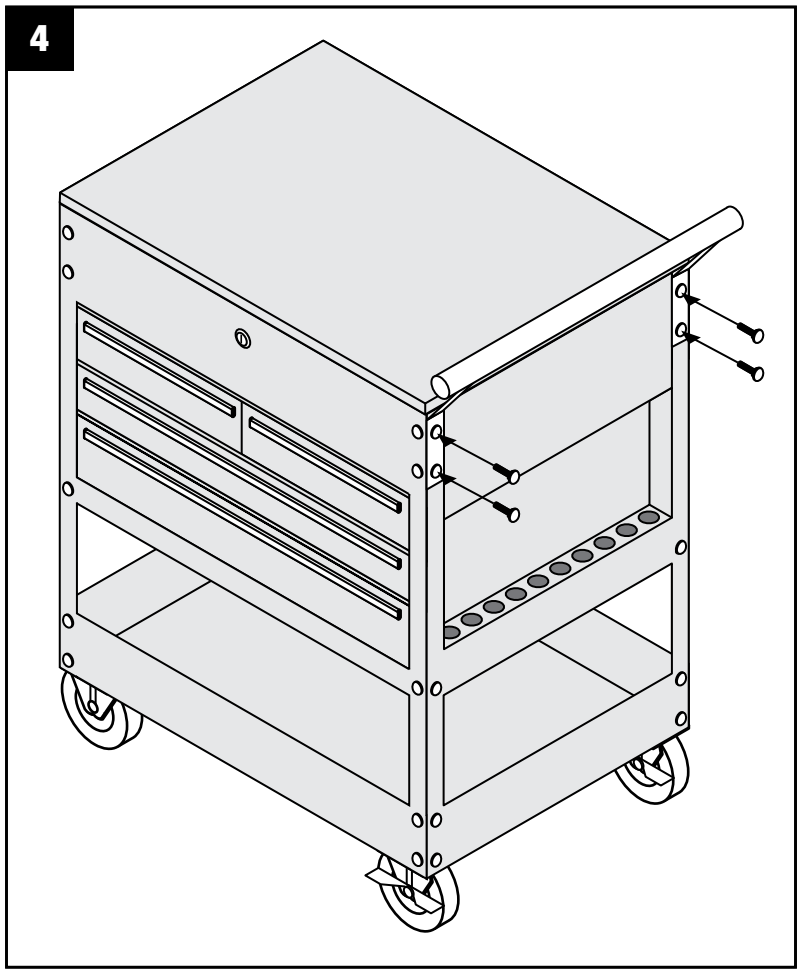

Paso 5: Sujetando el mango de la tapa.
Desbloquee la tapa superior del carro de servicio. Alinee los extremos del mango de la tapa con los agujeros en la tapa delantera. Usando los dos tornillos de cruz provistos, monte el mango de la tapa fijamente al carro.

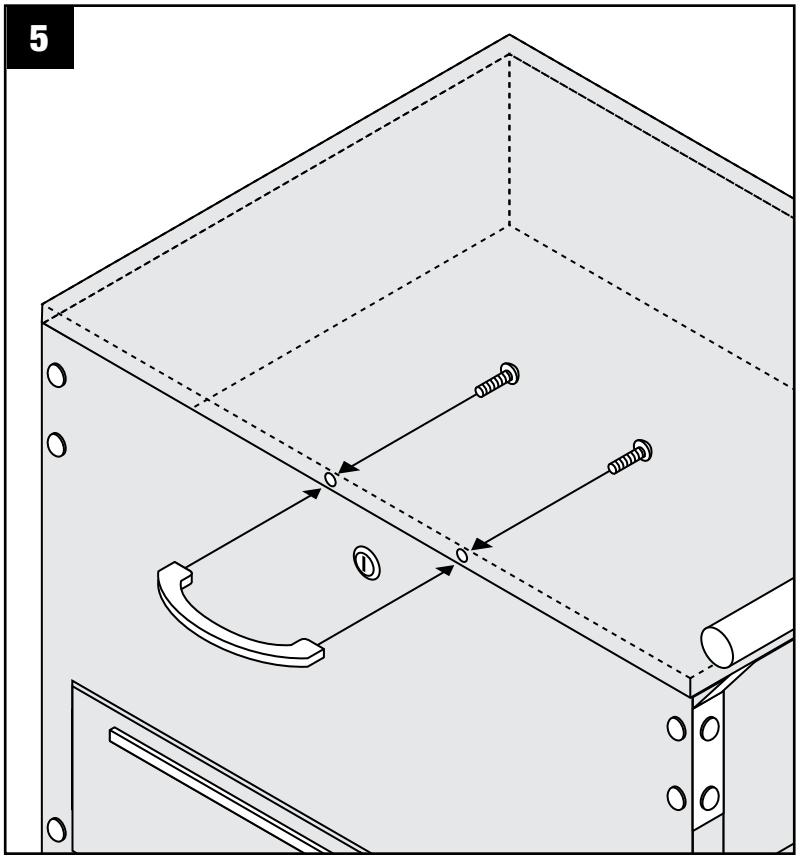

⚠ *IMPORTANTE:*

Paso 6: Apriete todos los pernos.
Para este paso, todos los pernos deben estar apretados.
A fin de que el carro permanezca alineado, apriete los pernos opuestos uno al otro, mejor que apretar todos los pernos de un lado primero. Evite ejercer una fuerza excesiva al momento de apretar los pernos. El sobre-ajuste de los pernos puede atorar los cajones y entorpecer su operación.

Paso 7: El acabado.
Inserte los forros de los cajones en sus lugares correspondientes. El ensamblado ahora está completado.

MODÈLE 815-6265
CHARIOT D'ATELIER ROBUSTE À QUATRE TIROIRS

GUIDE D'UTILISATION

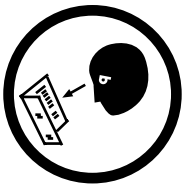

⚠ AVERTISSEMENT :

CE GUIDE D'UTILISATION RENFERME D'IMPORTANTES DIRECTIVES DE SÉCURITÉ. LISEZ-LE ATTENTIVEMENT ET ASSUREZ-VOUS D'AVOIR BIEN COMPRIS TOUTES LES DIRECTIVES AVANT L'UTILISATION. CONSERVEZ LE GUIDE POUR CONSULTATION ULTÉRIEURE.

⚠ AVERTISSEMENT :

CHARGER LE CHARIOT AU-DELÀ DE SA CAPACITÉ NOMINALE PEUT CAUSER DES DOMMAGES STRUCTURAUX À CELUI-CI EN PLUS D'ENTRAÎNER DES BLESSURES ET/OU DES DOMMAGES MATÉRIELS. UNE SURCHARGE PEUT AUSSI FAIRE BASCULER LE CHARIOT.

CAPACITÉ MAXIMALE DU CHARIOT D'ATELIER :

Capacité nominale totale :	500 lb
Tablettes du haut et du bas :	100 lb chacune
Petits tiroirs du haut :	75 lb chacun
Tiroirs du centre et du bas :	75 lb chacun

LISTE DES PIÈCES

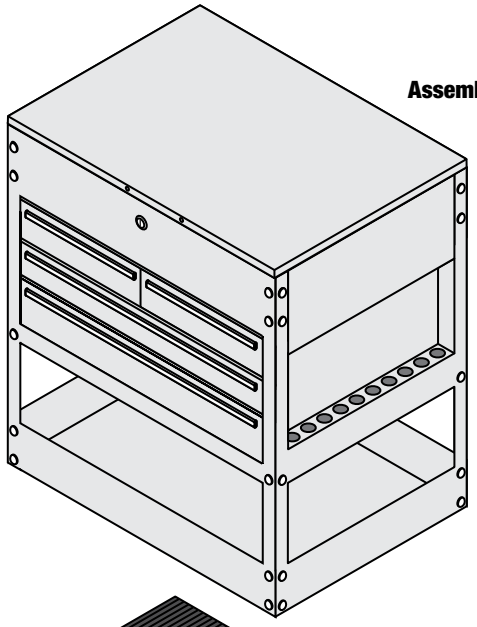

Assemblage du chariot

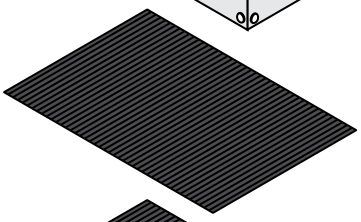

Doublures de tiroirs : 80cm x 57cm (1)

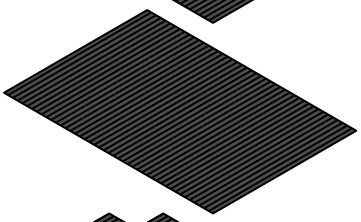

64.5cm x 45cm (1)

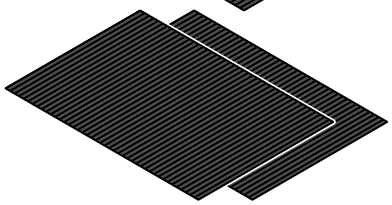

62cm x 42.5cm (2)

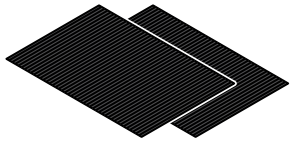

29.5cm x 42.5cm (2)

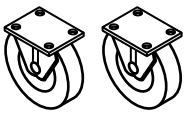

Roulettes pivotantes non verrouillables (2)

Roulettes pivotantes verrouillables (2)

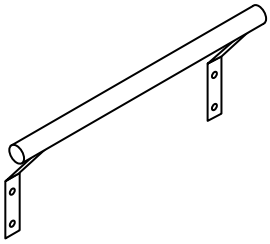

Poignée latérale (1)

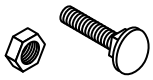

Écrous à frein élastique/ Boulons de carrosserie (16)

Poignée du couvercle (1)

Vis cruciformes (Phillips) (2)

Clés (2)

REQUIS POUR L'ASSEMBLAGE

2 Personnes

Tournevis à pointe cruciforme

Clé à fourche de 1/2 po

Étape 1 : Préparation de l'assemblage.

1. Retirer le couvercle de la boîte.
2. Retirer la boîte de quincaillerie du tiroir du bas et la mettre de côté.
3. Retirer les clés du plateau supérieur.
4. Vérifier le contenu de la boîte et s'assurer d'avoir toutes les pièces à l'aide de la liste détaillée à la page 7.

Étape 2 : Fixation des roulettes.

Pousser le verrou à l'intérieur du chariot pour verrouiller les tiroirs et éviter qu'ils ne s'ouvrent accidentellement. À l'aide des clés fournies, verrouiller le couvercle pour éviter qu'il ne s'ouvre. Voir la figure ci-dessous :

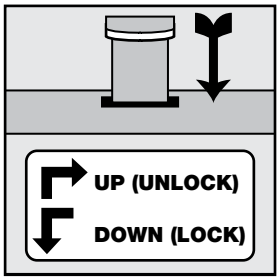

Verrou de tiroirs

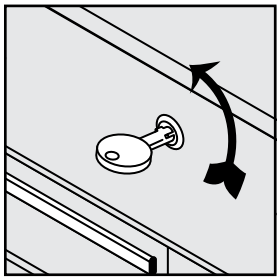

Serrure de couvercle

Avant de basculer le chariot, préparer une surface lisse et propre pour y déposer le chariot et éviter de rayer le fini du couvercle.

Avec l'aide d'une autre personne, basculer lentement le chariot, le déposer sur le côté, puis le basculer encore pour qu'il soit à l'envers; les trous prévus pour les roulettes sont maintenant orientés vers le haut.

REMARQUE : Veiller à ce que les deux roulettes verrouillables soient montées du même côté que la poignée du chariot.

À l'aide des écrous à frein élastique et des boulons de carrosserie fournis, aligner les trous au bas du chariot avec les trous à la base de la roulette. Monter les roulettes en plaçant le boulon vers la roulette, la tête du côté de la tablette. Fixer la roulette avec l'écrou du côté extérieur du chariot, tel qu'illustré à la figure 2. Répéter ces étapes pour chacune des roulettes.

Une fois les roulettes installées, remettre le chariot à l'endroit et bloquer les roulettes verrouillables.

Étape 3 : Préparation pour l'installation de la poignée latérale.

Retirer les quatre boulons du haut, du côté du chariot où la poignée latérale sera installée. Voir la figure 3.

REMARQUE : Veiller à ce que la poignée soit installée du même côté que les roulettes verrouillables.

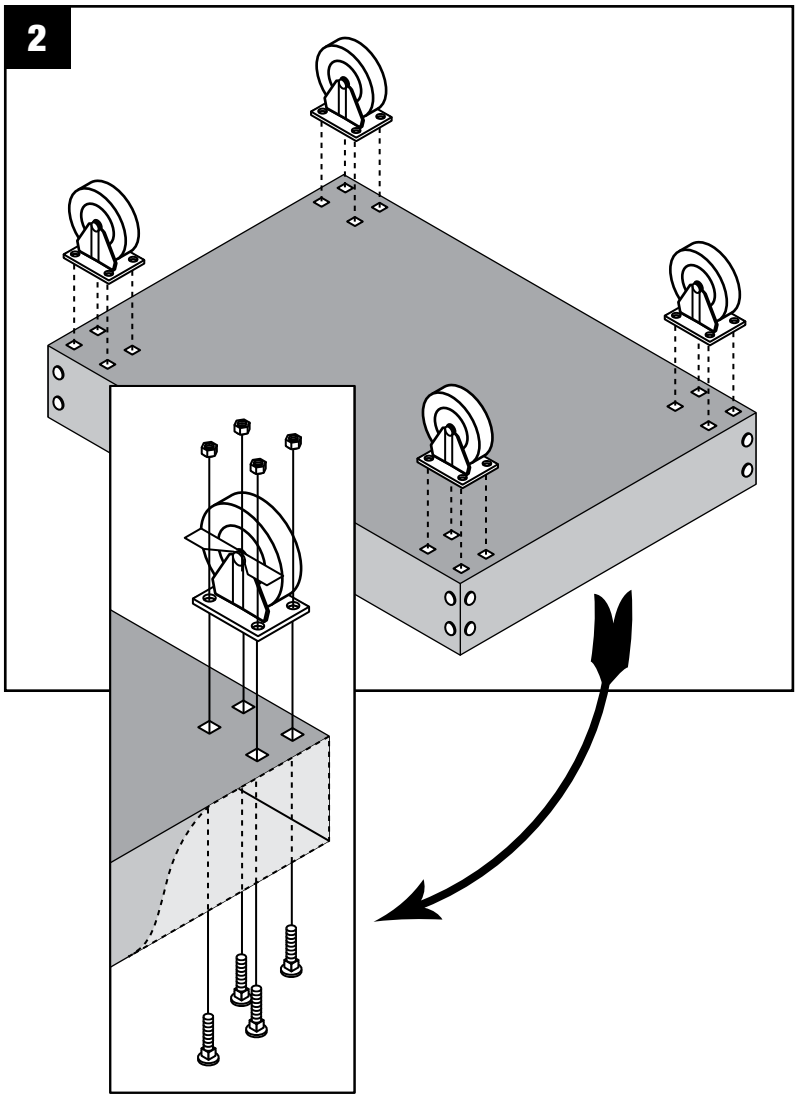

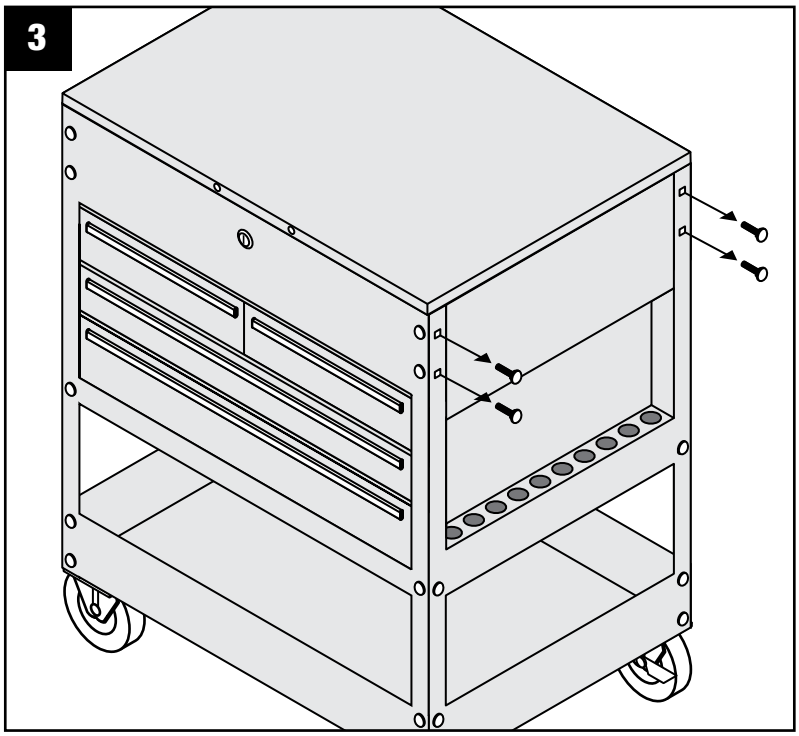

Étape 4 : Installation de la poignée latérale.
Aligner la poignée avec les trous sur le côté su chariot, tel qu'illustré à la figure 4. Fixer la poignée au chariot en utilisant les boulons qui ont été retirés à l'étape 3.

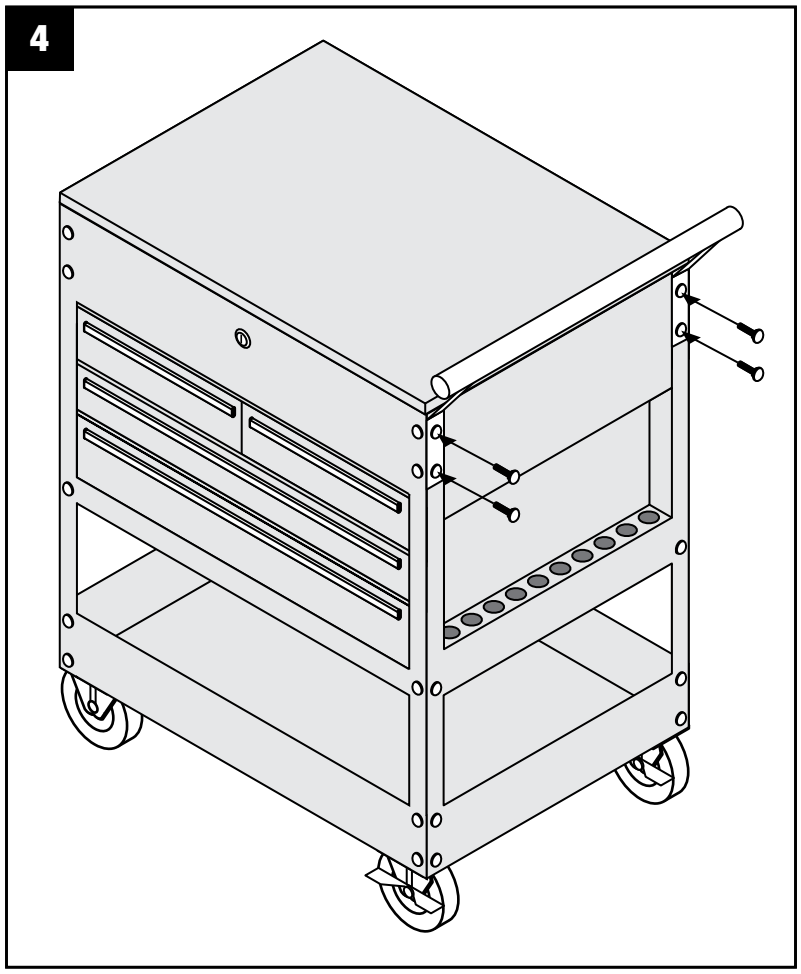

Étape 5 : Installation de la poignée du couvercle.
Déverrouiller le couvercle du chariot. Aligner les extrémités de la poignée avec les trous sur le devant du couvercle. Fixer solidement la poignée au chariot en utilisant les deux vis cruciformes (Phillips) fournies.

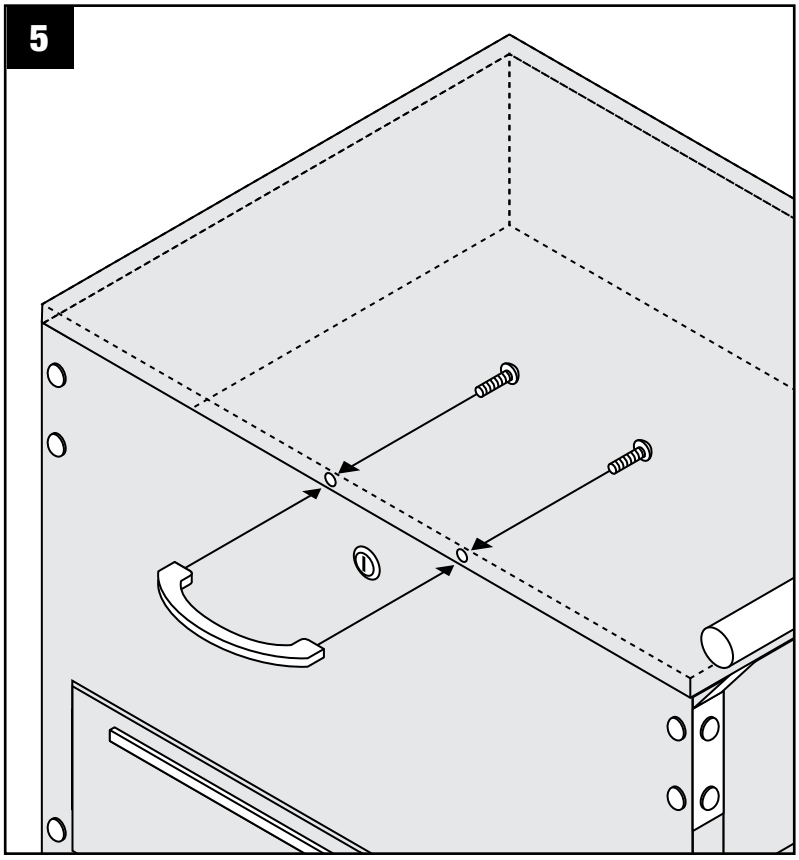

⚠ *IMPORTANT :*

Étape 6 : Serrage de tous les boulons.
À cette étape, il faut bien serrer tous les boulons. Pour éviter de désaligner le chariot, serrer alternativement les boulons de côtés opposés plutôt que tous les boulons d'un même côté. Éviter d'utiliser une force excessive. Un serrage excessif des boulons pourrait faire gauchir les tiroirs et les rendre difficiles à manier.

Étape 7 : Finition.
Insérer les doublures dans leur tiroir correspondant. L'assemblage est maintenant terminé.