PROFESSIONAL AIR TOOLS

⚠ WARNING

Some dust created by power sanding, sawing, grinding, drilling, and other construction activities contains chemicals known to cause cancer, birth defects or other reproductive harm. Some examples of these chemicals are:

- **lead from lead-based paints,**
- **crystalline silica from bricks, cement and other masonry products, and**
- **arsenic and chromium from chemically-treated lumber.**

The risk of exposure to these types of chemicals varies depending on how frequently you work with certain chemicals. To reduce your exposure to these chemicals, work in a well-ventilated area and work with approved safety equipment, such as dust masks that are specifically designed to filter out microscopic particles.

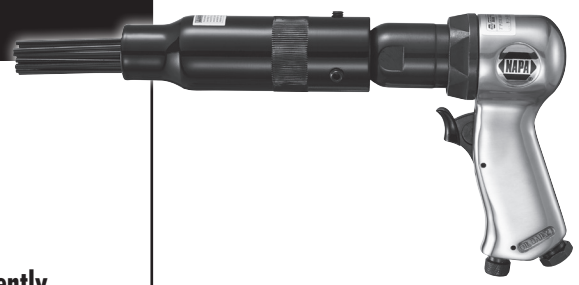

THIS INSTRUCTION MANUAL CONTAINS IMPORTANT SAFETY INFORMATION

READ CAREFULLY AND UNDERSTAND ALL INFORMATION BEFORE OPERATING THIS TOOL!

SAVE THIS MANUAL FOR FUTURE REFERENCE.

⚠ ADVERTENCIA

El polvo ocasionado por del lijado neumático, el aserrado, la rectificación, la perforación y otras actividades de construcción puede contener sustancias químicas conocidas como agentes causantes del cáncer, defectos de nacimiento y otros daños reproductivos. Algunos ejemplos de dichas sustancias químicas son:

- **plomo de pintura a base de plomo,**
- **la silica cristalina proveniente del ladrillo, cemento y otros productos de mampostería, y**
- **el arsénico y el cromo proveniente de maderos tratados con sustancias químicas**

El riesgo de ser expuesto a estos tipos de sustancias químicas varía según la frecuencia con la cual usted trabaja con ciertas sustancias químicas. Para disminuir la posibilidad de exposición a dichas sustancias químicas, usted debe trabajar en un área bien ventilada y con equipo aprobado de seguridad, tal como las mascarillas de polvo las cuales son diseñadas específicamente para filtrar las partículas microscópicas.

LAS INSTRUCCIONES EN ESPAÑOL COMIENZAN EN LA PÁGINA # 7.

ESTE MANUAL DE INSTRUCCIONES CONTIENE IMPORTANTES INFORMACIONES DE SEGURIDAD

¡LEA CUIDADOSAMENTE Y ASEGÚRESE DE COMPRENDER TODAS ESTAS INFORMACIONES, ANTES DE PROCEDER CON EL FUNCIONAMIENTO DE ESTA HERRAMIENTA!

CONSERVE ESTE MANUAL PARA TENER UNA REFERENCIA EVENTUAL.

⚠ AVERTISSEMENT

Les travaux de construction effectués à l'aide d'un outil électrique, comme le sablage, le sciage, le meulage et le perçage, produisent de la poussière qui contient des produits chimiques. De tels produits sont reconnus comme cancérigènes. Ils peuvent aussi causer des anomalies congénitales ou nuire d'une autre manière à la reproduction. Voici quelques exemples de ces produits chimiques :

- **le plomb contenu dans les peintures à base de plomb;**
- **la silice cristallisée contenue dans les briques, le ciment et d'autres produits de maçonnerie;**
- **l'arsenic et le chrome contenus dans le bois de sciage traité avec des produits chimiques.**

Les risques d'exposition à ces produits chimiques varient selon la fréquence d'utilisation de certains matériaux. Pour réduire l'exposition, il est recommandé de travailler dans un endroit bien aéré et de porter de l'équipement de protection approuvé tel qu'un masque antipoussière spécialement conçu pour filtrer les particules microscopiques.

INSTRUCTIONS EN FRANÇAIS À PARTIR DE LA PAGE 12.

CE GUIDE D'UTILISATION RENFERME D'IMPORTANTES CONSIGNES DE SÉCURITÉ.

LISEZ-LE ATTENTIVEMENT ET ASSUREZ-VOUS D'AVOIR BIEN COMPRIS TOUTES LES DIRECTIVES AVANT D'UTILISER CET OUTIL!

CONSERVER CE GUIDE POUR CONSULTATION ULTÉRIEURE.

7" PISTOL GRIP NEEDLE SCALER

ESCAMADOR DE AGUJAS CON AGARRE DE PISTOLA 7"

PISTOLET DÉROUILLEUR À AIGUILLES DE 178 MM (7 PO)

6-1050

⚠WARNING

FAILURE TO OBSERVE THESE WARNINGS COULD RESULT IN INJURY.

THIS INSTRUCTION MANUAL CONTAINS IMPORTANT SAFETY INFORMATION.

READ THIS INSTRUCTION MANUAL CAREFULLY AND UNDERSTAND ALL INFORMATION <u>BEFORE</u> OPERATING THIS TOOL.

- It is the responsibility of the owner to make sure all personnel read this manual prior to using the device. It is also the responsibility of the device owner to keep this manual intact and in a convenient location for all to see and read. If the manual or product labels are lost or not legible, contact (NAPA Professional Air Tools) for replacements. If the operator is not fluent in English, the product and safety instructions shall be read and discussed with the operator in the operator's native language by the purchaser/owner or his designee, making sure that the operator comprehends its contents.
- Always operate, inspect and maintain this tool in accordance with American National Standards Institute Safety Code of Portable Air Tools (ANSI B186.1) and any other applicable safety codes and regulations.

- For safety, top performance and maximum durability of parts, operate this tool at 90 psig; 6.2 bar max air pressure with 3/8" diameter air supply hose.

- Always wear safety goggles and breathing apparatus (users and bystanders).

- High sound levels can cause permanent hearing loss. Always use hearing protection (users and bystanders) as recommended by your employer and OSHA regulations while using this tool.

- Operation can cause impacts, cuts, abrasions and heat. Wear gloves to protect hands

- Keep the tool in efficient operating condition.
- Operators and maintenance personnel must be physically able to handle the bulk, weight and power of this tool.

- Air powered tools can vibrate during use. Extended exposure to repetitive motions, or uncomfortable positions during use may be harmful to your hands and arms. Discontinue use of tool if discomfort, tingling, or pain occurs. Seek medical advice before resuming use.

- Compressed air can cause severe injury. Never direct air at yourself or others. Always turn off the air supply, drain hose of air pressure and detach tool from air supply before installing, removing or adjusting any part or accessory on this tool, or before performing any maintenance on this tool. Failure to do so could result in injury. Whip hoses can cause serious injury. Always check for and replace any damaged, frayed or loose hoses and fittings. Do not operate a damaged or worn tool. Do not use quick-detach couplings at tool. See instructions for correct set-up.

- Slipping, tripping and/or falling while operating air tools can be a major cause of serious injury or death. Be aware of excess hose left on the walking or work surface.
- Keep body working stance balanced and firm. Do not overreach when operating the tool.
- Anticipate and be alert for sudden changes in motion during use of any power tool.
- Do not point or indulge in any horseplay with this tool.
- Keep tool out of reach of children.

- Do not carry tool by the hose. Protect the hose from sharp objects and heat.
- Tool shaft may continue to reciprocate briefly after throttle is released. Avoid direct contact with accessories during and after use. Gloves will reduce the risk of cuts or burns.

- Keep away from reciprocating end of tool. Do not wear jewelry or loose clothing. Secure long hair. Scalping can occur if hair is not kept away from tool and accessories. Choking can occur if neckwear is not kept away from tool and accessories.
- Do not force tool beyond its rated capacity.

- **RPM of the accessory must exceed tool RPM.**
- **Use accessories rated at 4,500 RPM or higher.**

- **This tool is not insulated against electric shock.**
- **This tool must not be used in explosive atmospheres.**

- Do not lubricate tools with flammable or volatile liquids such as kerosene, diesel or jet fuel.

- Do not remove any labels. Replace damaged labels.
- Use replacement parts and accessories recommended by NAPA Professional Air Tools.

- Servicing and repairs should only be made by an authorized service center.
- Do not use (or modify) the tool for any other purpose than that for which it was designed without consulting the manufacturer's authorized representative.
- Handling the brass parts of this product will expose you to lead, a chemical known to the State of California to cause birth defects and other reproductive harm. *Wash hands thoroughly after handling.*

AIR SUPPLY

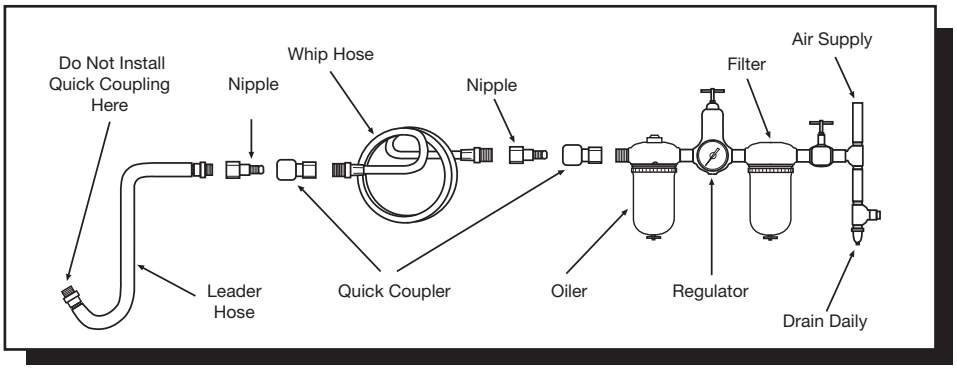

Tools operate on a wide range of air pressures. We recommend that air pressure measures 90 psig at the air inlet with the trigger fully depressed and no load applied to tool. Low pressure (less than 90 psig 6.2 bar) reduces the speed and performance of all air tools. High pressure (over 115 psig 8.0 bar) exceeds the rated capacity of the tool, which will shorten tool life and could cause injury.

Always use clean, dry air. Dust, corrosive fumes, and/or water in the air line will cause damage to the tool. Drain water from air lines and compressor prior to running tool. Clean the air inlet filter screen weekly.

The air inlet used for connecting air supply, has standard 1/4" NPT American Thread. Line pressure should be increased to compensate for unusually long air hoses (over 25 feet). Minimum hose diameter should be 3/8" I.D. Fittings should have the same inside dimensions and should be tightly secured.

Ensure an accessible emergency shut off valve has been installed in the air supply line and make others aware of its location.

SPECIFICATIONS

Blows Per Minute	4,500 BPM
Bore Diameter	3/4"
Chisel Shank Opening	.401"
Stroke Length	1-5/8"
Recom. Air Pressure	90 PSIG (6.2 bar)
Air Inlet	1/4" NPT
Min. Hose Size	3/8" I.D.
Avg. Air Cons.	5.5 CFM
Weight, Air Hammer	3 lbs.
Weight, with Scaler	5 lbs.
Length, Air Hammer	6.3"
Length, with Scaler	12"

LUBRICATION

Lubricate the air motor daily with NAPA high quality air tool oil. If no air line oiler is used, run 1/2 oz. of oil through the tool. The oil can be squirted into the tool air inlet or into the hose at the nearest connection to the air supply, then run the tool. A rust inhibitive oil is acceptable for air tools. Overfilling will cause a reduction in the power of the tool.

WARNING: After an air tool has been lubricated, oil will discharge through the exhaust port during the first few seconds or operation. The exhaust port must be covered with a towel before applying air pressure to prevent serious injury.

OPERATION

Always turn off the air supply, drain hose of air pressure and detach tool from air supply before installing, removing or adjusting any part or accessory on this tool, or before performing any maintenance on this tool.

Needle Scalers are used for removal of rust, old paint, concrete and slag from new welds on many uneven metal surfaces. Needles adapt themselves to flat, curved and uneven surfaces.

Excessive speed reduction indicates too much force being applied to the work surface.

Apply moderate hand pressure to the tool and allow the tools accessories to do the work.

NOTE: During operation, safety goggles must always be worn to guard against flying rust and chips (users & bystanders).

PARTS BREAKDOWN

6-1050

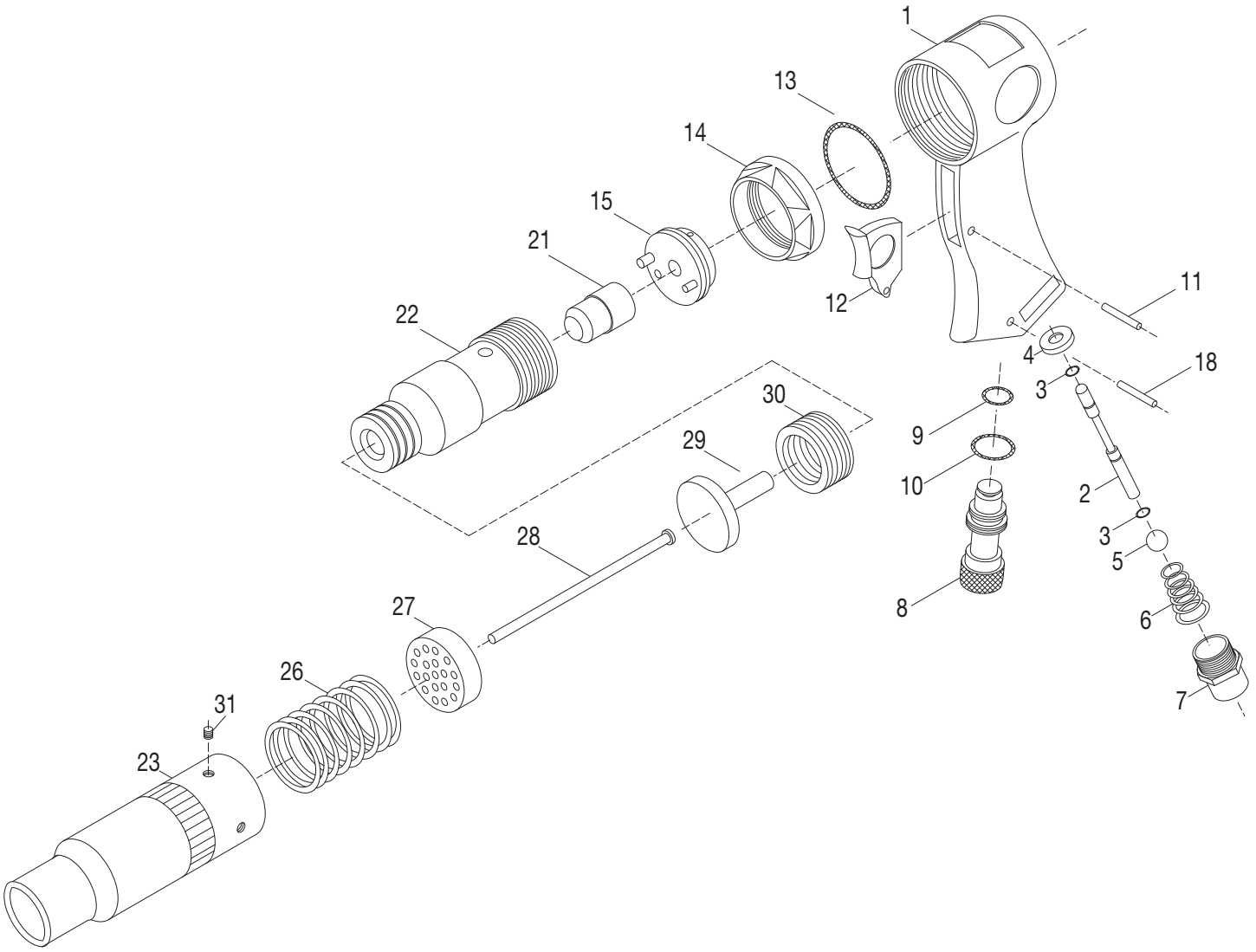

REF. NO.	PART NO.	DESCRIPTION	QTY.
1	RS6105001	Handle	1
2	RS6105002	Valve Stem	1
3	RS6105003	O-Ring	2
4	RS6105004	Ball Seat	1
5	RS6105005	Valve Ball	1
6	RS6105006	Valve Spring	1
7	RS6105007	Inlet Bushing	1
8	RS6105008	Regulator	1
9	RS6105009	O-Ring (S)	1
10	RS6105010	O-Ring (L)	1
11	RS6105011	Roll Pin	1
12	RS6105012	Trigger	1

REF. NO.	PART NO.	DESCRIPTION	QTY.
13	RS6105013	O-Ring	1
14	RS6105014	Lock Ring	2
15	RS6105016	Valve Block Assembly	1
21	RS6105020	Piston	
22	RS6105021	Cylinder	1
23*	RS6105022L	Needle Housing (Long-140mm)	1
26	RS6105025	Return Spring	1
27	RS6105026	Needle Holder	1
28	6-9020	Needle Set (19 - 7" Needles)	1
29	RS6105028	Anvil	1
30	RS6105029	Adaptor	1
31	RS6105030	Set Screw	3

* RS6105022S Needle Housing (short-110mm)

Older models may have been shipped with a shorter needle housing.

Also available: 6-5210 - 0.401" Beehive Spring Retainer

TROUBLESHOOTING

IMPACT WRENCHES

TOOL DOES NOT RUN OR RUNS SLOWLY, AND/OR AIR FLOWS ONLY SLIGHTLY FROM EXHAUST. This condition is probably caused by insufficient air pressure, contaminants blocking the airflow or operation of motor parts, or a power regulator which has vibrated to a closed position.

YOU SHOULD: Check the air supply for sufficient pressure. Check the air inlet strainer for blockage. Pour a generous amount of air tool oil into air inlet. Operate tool in short bursts, in both forward and reverse directions. Repeat if necessary. If tool performance does not improve, the tool should be serviced by an authorized service center.

TOOL WILL NOT RUN, EXHAUST AIR FLOWS FREELY. This condition is probably caused by one or more rotor vanes stuck on accumulated sludge or varnish; motor rusted.

YOU SHOULD: Pour a generous amount of air tool oil into air inlet. Operate tool in short bursts in both forward and reverse directions. Lightly tap the motor housing with a plastic mallet. Detach the air supply. Try to free the motor by turning the drive shaft manually, if possible. If the tool remains jammed, it should be serviced by an authorized service center.

SOCKETS WILL NOT STAY ON. This condition is probably caused by a worn socket retainer ring or a soft backup o-ring

YOU SHOULD: Wear safety goggles. Detach the air supply. Using external retaining ring pliers, remove the old retaining ring. While holding the square drive with an appropriate wrench, use a small screwdriver to pry old retainer ring out of its groove. Always pry the ring away from your body, because it can be propelled outward at high velocity. Replace the backup o-ring and retainer ring with correct new parts (see breakdown). Place the retaining ring on a table and press the tool anvil into the ring with a rocking motion. Snap the ring into the groove by hand.

PREMATURE ANVIL WEAR. This is probably caused by using chromed sockets, which are not designed for use with impact tools, or worn sockets.

YOU SHOULD: Stop using chrome sockets. Chrome sockets have a hard exterior surface and a soft core, which leads to a warped but very hard drive hole when used with impact tools. Chrome sockets will wear wrench anvils quickly and present a danger of splitting or breakage which can lead to injury or death.

TOOL SLOWLY LOSES POWER BUT RUNS AT FULL SPEED WHEN NOT UNDER LOAD. This condition is probably caused by worn clutch parts, inadequate lubrication, or worn engaging cam.

YOU SHOULD:
FOR OIL LUBED WRENCHES: Check for presence of clutch oil (where oil is specified for the clutch) and remove oil fill plug. Tilt to drain all of the oil from the clutch case. Refill the case with NAPA air tool oil or that recommended by the manufacturer in the specified amount. Also check for excess clutch oil. Clutch cases only need to be filled 50%, and overfilling can cause drag on high speed clutch parts. A typical 1/2" Drive oil lubed wrench only requires 1/2 oz. of clutch oil. **FOR GREASE LUBED WRENCHES:** Check for excess grease by rotating drive shaft by hand. It should rotate freely, and excess grease is usually expelled automatically.

TOOL WILL NOT SHUT OFF. This condition is probably caused by a broken or maligned throttle valve O-ring, or a bent or jammed throttle valve stem.

YOU SHOULD: Remove the throttle assembly and install a new o-ring. Lubricate the assembly with air tool oil and operate the trigger briskly. If operation cannot be restored, the tool should be serviced at an authorized service center.

AIR RATCHETS

MOTOR RUNS. SPINDLE DOESN'T TURN, OR TURNS ERRATICALLY. This condition is probably caused by worn teeth on the ratchet or pawl, a broken or weak pawl pressure spring, or weak drag springs which fail to hold the spindle while the pawl advances.

YOU SHOULD: Have replacement parts installed by an authorized service center.

TOOL DOESN'T RUN, RATCHET HEAD INDEXES CRISPLY BY HAND. This condition is probably caused by the accumulation of dirt or sludge in motor parts.

YOU SHOULD: Pour a generous amount of air tool oil into the air inlet. Operate the throttle in short bursts. With the tool engaged on a bolt, alternately tighten and loosen the bolt by hand. If the tool remains jammed, it should be serviced at an authorized service center.

AIR DRILLS

TOOL WILL NOT RUN, RUNS SLOWLY, AIR FLOWS SLIGHTLY FROM EXHAUST, SPINDLE TURNS FREELY. This condition is probably caused by a blocked air passage or jammed motor parts.

YOU SHOULD: Check the air inlet for blockages. Pour a generous amount of air tool oil into air inlet. Operate the trigger in short bursts. Detach the air supply. Turn the empty and closed drill chuck by hand. Reconnect air supply. If the tool's performance does not improve, it should be serviced by an authorized service center.

TOOL WILL NOT RUN. AIR FLOWS FREELY FROM EXHAUST. SPINDLE TURNS FREELY. This condition is probably caused by a broken rotor vane or jammed or broken gears.

YOU SHOULD: Pour a generous amount of air tool oil into air

TROUBLESHOOTING

inlet. Operate the trigger in short bursts. Detach the air supply. Turn the empty and closed drill chuck by hand. Reconnect air supply. If the tool's performance does not improve, it should be serviced by an authorized service center.

TOOL SEIZED. SPINDLE WILL NOT TURN. This condition is probably caused by a broken rotor vane or jammed or broken gears.

YOU SHOULD: Have the tool serviced by an authorized service center.

TOOL WILL NOT SHUT OFF. The throttle valve o-ring has probably come unseated.

YOU SHOULD: Replace the o-ring (see breakdown) or have tool serviced by an authorized service center.

AIR HAMMERS

TOOL WILL NOT RUN. This condition is probably caused by a clogged cycling valve or throttle valve.

YOU SHOULD: Check the air inlet for blockages. Pour a generous amount of air tool oil into air inlet. Operate the trigger in short bursts with the chisel in place and against a solid surface. Detach the air supply. Tap the nose or barrel lightly with a plastic mallet, reconnect the air supply, and repeat above steps. If the tool is still seized, insert a 6" piece of 1/8" diameter rod in the nozzle and lightly tap to loosen the piston in the rear direction. Reconnect air supply and repeat above steps.

CHISEL STUCK IN NOZZLE. This condition is probably caused by a deformed shank.

YOU SHOULD: Have tool serviced by an authorized service center.

NOTE: DISASSEMBLY OF THIS TOOL BY ANY OTHER THAN AN AUTHORIZED SERVICE CENTER WILL VOID THE WARRANTY ON THIS TOOL.

SANDERS/GRINDERS

TOOL HAS NO POWER OR RUNS SLOWLY. This condition is probably caused by insufficient air pressure, contaminants blocking the air flow, or speed regulator that has vibrated to a closed or off position.

YOU SHOULD: Check the air supply at the compressor and air lines to the tool for sufficient air pressure. Check the air inlet strainer for blockage and make sure speed regulator is in the open or on position. If power is not restored the tool should be serviced by an authorized service center.

TOOL SEIZED. PAD/SPINDLE WILL NOT TURN. This condition is probably caused by a broken rotor vane, jammed or broken gears, or seized bearing.

YOU SHOULD: Have the tool repaired by an authorized service center.

TOOL WILL NOT SHUT OFF/RUNS CONTINUOUSLY. The throttle valve seat has become loose or damaged.

YOU SHOULD: Replace o-ring or valve seat (see breakdown for proper parts) or have tool serviced by an authorized service center.

SANDS/GRINDS UNEVENLY. This condition is usually caused by loose pad/disc connection or worn or damaged pad/disc.

YOU SHOULD: Check pad/disc connection, ensure that connection is secure and tight. Replace worn or damaged pad/disc.

WARRANTY

For complete listing of Authorized Master Repair Centers, see enclosed Customer Warranty Repair Form, or visit www.toolwarrantyrepair.com.

Important: DO NOT RETURN PRODUCT TO PLACE OF PURCHASE.

WARRANTY POLICY: *This NAPA Professional Air Tool is warranted against defects in material and workmanship for a period of One (1) Year from the date of original purchase. We will repair or replace, at our option, any part which proves to be defective in material or workmanship. Repairs or replacements are warranted as described above for the duration of the original warranty period. This warranty does not apply to products which have been subjected to abuse, misuse, modification, neglect, lack of maintenance, use in a production-related service, or repaired by anyone other than an Authorized Master NAPA Professional Air Tool Service Center.*

For complete listing of Authorized Master Repair Centers, see enclosed Customer Warranty Repair Form, or visit www.toolwarrantyrepair.com

WARRANTY CLAIM PROCEDURE

If your NAPA Professional Air Tool proves defective within its original One (1) Year warranty period, it must be returned to an Authorized Master NAPA Professional Air Tool Service Center. Customer is responsible for shipping the tool Freight Pre-Paid along with Proof of Purchase and completed Customer Warranty Repair Form.

PLEASE REVIEW ALL WARNING INSTRUCTIONS PRIOR TO OPERATION. SAVE THIS MANUAL FOR FUTURE REFERENCE.

⚠ ADVERTENCIA

AL NO SEGUIR TODAS INSTRUCCIONES DE LA LISTA ABAJO PUEDE PROVOCAR LESIONES GRAVES

ESTE MANUAL DE INSTRUCCIONES CONTIENE IMPORTANTES INFORMACIONES DE SEGURIDAD.

LEA CUIDADOSAMENTE Y ASEGÚRESE DE COMPRENDER TODAS ESTAS INFORMACIONES, ANTES DE PROCEDER CON EL FUNCIONAMIENTO DE ESTA HERRAMIENTA.

- Lea y comprenda todas las instrucciones. Hacer caso omiso al seguir todas las instrucciones alistadas a continuación podría ocasionar el choque eléctrico, incendio, explosiones y/o lesiones personales serias. Es las responsabilidad del propietario asegurarse que todo el personal lea este manual previo al uso de este dispositivo. También es la responsabilidad del propietario del dispositivo mantener intacto este manual y en un lugar conveniente para que todos lo lean y vean. Si el manual o las etiquetas se hayan perdido o no sean legibles, comuníquese con NAPA Professional Air Tools por algunos repuestos. Si el operador no domina el idioma inglés, las instrucciones del producto y de seguridad le serán leídas y discutidas con el operador en el idioma materno del operador por parte del comprador/propietario o su designado, asegurándose que el operador comprenda el contenido.
- Haga funcionar, verifique y mantenga esta herramienta de acuerdo con el código ANSI (Organización nacional americana de normalización) para herramientas portátiles con aire (ANSI B186.1) y cualesquiera otros códigos de seguridad y regulaciones aplicables.

- Para obtener la seguridad, resultados y durabilidad óptimos de las partes, haga funcionar esta herramienta con una presión máxima de 90 psig (6.2 bar), utilizando una manguera de aire con un diámetro de 3/8".

- Siempre lleve puesto gogles de seguridad y dispositivos de respiración (usuarios y espectadores).

- Niveles de sonidos altos pueden provocar una pérdida permanente del oído. Utilice una protección para las orejas según las recomendaciones de su patrón las regulaciones OSHA (usuarios y espectadores).

- La operación podrá ocasionar impactos, cortes, abrasiones y calor. Lleve puesto guantes para proteger las manos.
- Mantenga esta herramienta en condición eficaz de funcionamiento.
- Los operadores y el personal de mantenimiento deben físicamente poder manejar el volumen, el peso y la potencia de esta herramienta.

- Las herramientas neumáticas pueden vibrar durante su uso. Si uno está expuesto a las vibraciones, movimientos repetitivos o posturas | incómodas por períodos extendidos de tiempo durante el uso, esto puede dañar a sus manos y brazos. Suspenda el uso de la herramienta si usted experimenta molestias, hormigueo o dolor. Pida alguna asistencia médica antes de continuar el uso de la herramienta.

- El aire comprimido puede ocasionar lesiones serias. Nunca dirija el aire hacia usted ni a otros. Siempre apague la alimentación de aire, vacíe toda la presión de aire de la manguera y desconecte la herramienta del suministro de aire antes de instalar, quitar o ajusta cualquier pieza o accesorio de esta herramienta, o antes de realizar cualquier mantenimiento de ella. Caso omiso en hacerlo podría ocasionar alguna lesión. Las mangueras de látigo pueden ocasionar heridas serias. Siempre revise las mangueras y herrajes por daños, deshilachas o solturas, y si es necesario, repóngalos inmediatamente. No opere ninguna herramienta dañada ni deteriorada. No use los acoplamientos de separación rápida con la herramienta. Vea las instrucciones para la instalación correcta.

- Un deslizamiento, una zancadilla y/o una caída durante el funcionamiento de las herramientas con aire pueden ser causas importantes de lesiones graves o de la muerte. Asegúrese que no haya un excedente de manguera sobre la superficie donde esté caminando o trabajando.
- Mantenga una postura equilibrada y estable durante el trabajo. No vaya demasiado lejos durante el funcionamiento de la herramienta.
- Preve a y esté atento a los cambios súbitos de movimientos durante el arranque y el funcionamiento de cualquier herramienta.
- No apunte con ni se enrede en juegos bruscos con esta herramienta.
- Mantenga lejos del alcance de los niños.

- No transporte la herramienta por la manguera. Proteja la manguera contra los objetos afilados y el calor.
- El eje de la herramienta podrá seguir reciprocándose brevemente después de la liberación de la válvula reguladora. Evite el contacto directo con los accesorios durante y después del uso. El uso de guantes reducirá el riesgo de cortes y quemaduras.

- Manténgase lejos del extremo recíproco de la herramienta. No lleve joyas o ropa holgada. Fije el pelo largo. El escalpar puede ocurrir si el pelo no se mantiene lejos de la herramienta y accesorios. La asfixia puede ocurrir si los colllares no se mantienen lejos de la herramienta y los accesorios.
- No fuerce la herramienta más allá de su índice de capacidad.

- **Las RPM del accessorio deben exceder las RPM de la herramienta.**
- **Use accesorios clasificados a las 4,500 RPM ó mayores.**

- Esta herramienta no está aislada contra el choque eléctrico.

- Esta herramienta nodebe emplearse en ambientes explosivos.

- No lubrique las herramientas con líquidos inflamables o volátiles como queroseno, gasoil o combustible para aviones.
- No quite las etiquetas. Reemplace las etiquetas gastadas.
- Use partes y accesorios de repuesto recomendados por NAPA Professional Air Tools.
- Las reparaciones y mantenimiento deben realizarse sólo por parte de un centro de servicio autorizado.
- No use (ni altere) la herramienta por ningún propósito excepto el para el cual fue destinado, sin primero consultar al representante autorizado del fabricante.
- La manipulación de las piezas de bronce de este producto lo expondrá al plomo, un compuesto químico conocido en el Estado de California como causante de malformaciones congénitas y otros daños a la salud reproductive. *Lávese bien las manos después de manipular el producto.*

REVISE POR FAVOR TODAS LAS INSTRUCCIONES DE ADVERTENCIA ANTES DE OPERAR LA HERRAMIENTA.
CONSERVE ESTE MANUAL PARA SU REFERENCIA FUTURA.

SUMINISTRO DE AIRE

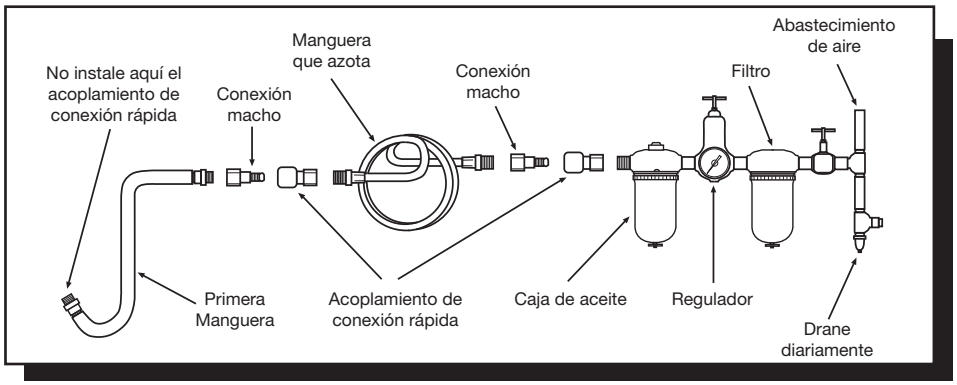

Las herramientas operan en un rango amplio de presiones de aire. Recomendamos que la presión de aire mida unos 90 psig en la entrada de aire con el disparador completamente oprimido y sin ninguna carga aplicada a la herramienta. La presión baja (menos de las 90 PSIG/6.2 bar) reduce la velocidad y potencia de las herramientas neumáticas. La presión alta (mayor de 115 psig 8.0 barras) excede la capacidad nominal de la herramienta, lo cual acortará la vida útil de la herramienta y se podrá ocasionar lesiones
Siempre use aire limpio y seco. El polvo, los vapores corrosivos y/o el agua en la tubería de aire dañarán la herramienta. Vacíe el agua de las líneas de aire y del compresor antes de dejar funcionar la herramienta.

Limpie el filtro de la entrada de aire semanalmente.

La admisión de aire que se ocupa para la conexión del suministro de aire cuenta con una rosca americana estándar de 1/4" NPT. Se debe aumentarla presión en la línea para compensar por las mangueras de aire incomunmente largas (mayores de 25 pies). El diámetro mínimo de la manguera debe de ser de 3/8" de diámetro interior. Los herrajes deben contar con las mismas dimensiones y deben estar fijamente sujetados.

Asegúrese que se haya instalado una válvula accesible de apagado por emergencia en la línea de suministro de aire e informe a otros de su ubicación.

ESPECIFICACIONES

Golpes por minuto.....4,500 BPM
Diámetro de perforación.....3/4"
Apertura del eje de cincel ..... .401"
Longitud del recorrido..... .1-5/8"
Presión de aire recomendada.....90 PSIG(6.2 barras)
Entrada de aire.....1/4" NPT
Tamaño mín. de manguera ..... 3/8" Diám. Int.
Consumo promedio de aire.....5.5 CFM
Peso, martillo neumático.....3 lbs.
Peso, con escamador.....5 lbs.
Longitud, martillo neumático..... 6.3"
Longitud, con escamador .....12"

LUBRICACIÓN

Lubrique el motor neumático diariamente con un aceite NAPA para herramientas neumáticas de alta calidad. Si no se usa ningún lubricador de línea de aire, deje correr una 1/2 oz. de aceite por la herramienta. El aceite puede echarse por chorrito en la entrada de aire de la herramienta o en la manguera en la conexión más cercana al suministro de aire, luego opere la herramienta. Un aceite anti- corrosión es aceptable para las herramientas neumáticas. El sobre rellenado ocasionará una reducción en la potencia de la herramienta.

ADVERTENCIA: Después de que se haya lubricado una herramienta neumática, el aceite se descargará por el puerto de escape durante los primeros segundos de la operación. El puerto de escape deberá cubrirse con una toalla antes de aplicar una presión de aire con el fin de prevenir lesiones serias.

FUNCIONAMIENTO

Siempre apague el suministro de aire, vacíe la manguera de su presión de aire y desconecte la herramienta del suministro de aire antes de instalar, extraer o ajustar cualquier parte of accesorio en esta herramienta o antes de realizar cualquier servicio a esta herramienta.

Escamadores de aguja son usados para la extracción de corrosión, pintura vieja, concreto y escoria de moldaduras nuevas en muchas superficies de metal desniveladas. Needles adapt themselves to flat, curved and uneven surfaces.

La reducción excesiva de velocidad es una indicación que se está aplicando demasiada presión sobre la superficie de trabajo.

Aplique una presión manual ligera a la herramienta y deje que los accesorios de las herramientas hagan el trabajo.

Evite condiciones peligrosas al asegurar que el tornillo del eje esté apretado en el eje.

NOTA: Durante la operación, se deben llevar gogles de seguridad contra la corrosión y astillas volantes (usuarios y espectadores).

PROBLEMAS Y SOLUCIONES

LLAVES DE IMPACTO

LA HERRAMIENTA NO FUNCIONA O CORRE LENTEMENTE Y/O EL AIRE FLUYE SÓLO LIGERAMENTE DEL ESCAPE — Probablemente se haya ocasionado esta condición por insuficiente presión de aire, algunos contaminantes bloqueando el flujo de aire o la operación de las piezas del motor, o por un regulador de potencia el cual haya vibrado hasta una posición cerrada.

USTED DEBE: Revisar el suministro de aire por presión suficiente. Revise la rejilla de la admisión de aire por cualquier bloqueo. Eche una cantidad generosa de aceite para herramientas neumáticas en la entrada de admisión de aire. Opere la herramienta in arranques cortos, en ambas direcciones hacia adelante y en reversa. Si es necesario, repita los pasos. Si no se nota ninguna mejora en cuanto al rendimiento de la herramienta, entonces ésta debe recibir mantenimiento por parte de un centro de servicio autorizado.

LA HERRAMIENTA NO FUNCIONA, EL ESCAPE FLUYE LIBREMENTE — Se ocasiona esta condición probablemente por uno o más álabes del rotor atascados en barro o barniz acumulado; corrosión del motor.

USTED DEBE: echar una cantidad generosa de aceite para herramientas neumáticas en la admisión de aire. Opere la herramienta en arranques cortos en ambos sentidos, hacia adelante y hacia atrás. Pegue ligeramente la carcasa del motor con un martillo de plástico. Desconecte el suministro de aire. Intente librar el motor al girar el eje motor manualmente, si es posible. Si la herramienta permanece atascada, ésta debe recibir mantenimiento por parte de un centro de servicio autorizado.

LOS CASQUILLOS NO SE QUEDARÁN SUJETADOS EN LUGAR — Probablemente se ha ocasionado esta condición por un anillo sujetador desgastado del casquillo o por un anillo de reserva blando.

USTED DEBE: Llevar gafas de seguridad. Desconecte el suministro de aire. Usando las pinzas del anillo sujetador externo, quite el anillo sujetador viejo. Al sostener la manivela cuadrada con una llave adecuada, use un destornillador pequeño para quitar el anillo sujetador viejo de su ranura. Siempre haga palanca con el anillo lejos de su cuerpo, ya que éste puede ser proyectado hacia al exterior a una alta velocidad. Reponga el anillo de reserva y el anillo sujetador con las partes nuevas adecuadas. (Ver desglose). Coloque el anillo sujetador en la mesa y presione al yunque de la herramienta en el anillo con un movimiento mecedor. Con la mano, cierre el anillo con un golpe en la ranura.

DESGASTE PREMATURO DEL YUNQUED — Probablemente fue ocasionado por el uso de casquillos al cromo desgastados, los cuales no fueron diseñados para usarse con las herramientas de impacto, o por unos casquillos desgastados.

USTED DEBE: Dejar de usar los casquillos al cromo. Los casquillos al cromo tienen una superficie exterior dura y un centro blando, el cual se conlleva a un agujero de propulsión abarquillado pero muy duro, al usarse con las herramientas de impacto. Los casquillos al cromo rápidamente desgastarán a los yunques de llave y presentan un peligro de rajadura o rotura los cuales pueden conllevarse a las lesiones o a la muerte.

LA HERRAMIENTA PIERDE POTENCIA POCO A POCO SIN EMBARGO CORRE A TODA VELOCIDAD CUANDO NO CUENTA CON UNA CARGA — Probablemente se ha ocasionado esta condición por partes desgastadas del embrague, lubricación inadecuada o un disco de levas desgastado.

USTED DEBE: PARA LAS LLAVES LUBRICADAS CON BASE DE ACEITE: Revisar por la presencia de aceite de embrague (donde se especifica aceite para embrague) y quitar el tapón de rellenado de aceite. Inclínela para vaciar todo el aceite de la carcasa del embrague. Rellene la carcasa con aceite NAPA para herramientas neumáticas o con el aceite recomendado por el manufacturero y en la cantidad especificada. También revise por aceite del embrague en exceso. Se tienen que llenar las carcasas del embrague hasta un 50% y el sobre-rellenado puede causar una frotación en las partes de alta velocidad del embrague. Una llave 1/2" típica lubricada con aceite requiere sólo una 1/2 onza de aceite para embragues. **PARA LLAVES LUBRICADAS CON GRASA:** Revisar por grasa excesiva al girar el eje motor con la mano. Este debe girar libremente y la grasa excesiva normalmente se expulsa automáticamente.

PROBLEMAS Y SOLUCIONES

LA HERRAMIENTA NO SE APAGARÁ — Esta condición probablemente se ha ocasionado por un anillo O roto o mal alineado de la válvula de admisión de combustible, o por un huso de la válvula de admisión de combustible torcido o atascado.

USTED DEBE: Quitar el ensamblaje de la válvula estranguladora e instalar un nuevo anillo- O. Lubrique el ensamblaje con aceite para herramientas neumáticas y opere el gatillo rápidamente. Si no se puede restaurar la operación, entonces ésta debe recibir mantenimiento por parte de un centro de servicio autorizado.

TRINQUETES NEUMÁTICAS

EL MOTOR CORRE. EL HUSO NO GIRA, O GIRA ERRÁTICAMENTE — Probablemente se ha ocasionado esta condición por unos dientes desgastados del trinquete o uña, un resorte de presión de la uña débil, o resortes de arrastre débiles los cuales dejan de mantener al huso mientras se avanza la uña.

USTED DEBE: Hacer que las partes de reposición se instalen por un centro de servicio autorizado.

LA HERRAMIENTA NO OPERA, LA CABEZA DEL TRINQUETE SE PEGA FIRMEMENTE CON LA MANO — La herramienta no opera, la cabeza del trinquete se pega firmemente con la mano. Probablemente se ha ocasionado esta condición por la acumulación de tierra o lodo en las piezas del motor.

USTED DEBE: Echar una cantidad generosa de aceite para herramientas neumáticas en la admisión de entrada de aire. Opere la válvula estranguladora en arranques cortos. Con la herramienta pegado en un tornillo, apriete alternamente y afloje el tornillo con la mano. Si la herramienta sigue atascada, ésta debe recibir mantenimiento por parte de un centro de servicio autorizado.

PERFORADORAS NEUMÁTICAS

LA HERRAMIENTA NO FUNCIONA, CORRE LENTEMENTE, EL AIRE FLUYE LIGERAMENTE DEL ESCAPE, EL HUSO GIRA LIBREMENTE — Esta condición probablemente se haya causado por un pasaje de aire bloqueado o piezas atascadas del motor.

USTED DEBE: Revisar la entrada de admisión de aire por cualquier bloqueo. Eche una cantidad generosa de aceite para herramientas neumáticas en la entrada de admisión de aire. Opere el gatillo en arranques cortos. Desconecte el suministro de aire. Con la mano, voltee la porta-brocas vacía y cerrada. Reconecte el suministro de aire. Si no hay una mejora en el rendimiento de la herramienta, ésta debe recibir mantenimiento por parte de un centro autorizado de servicio.

LA HERRAMIENTA NO FUNCIONA. EL AIRE FLUYE LIBREMENTE DEL ESCAPE. EL HUSO GIRA LIBREMENTE — Se ocasiona esta condición probablemente una álabe rota del rotor o engranajes rotos.

USTED DEBE: Echar una cantidad generosa de aceite para herramientas neumáticas en la entrada de admisión de aire. Opere el gatillo en arranques cortos. Desconecte el suministro de aire. Con la mano, voltee la porta-brocas vacía y cerrada. Reconecte el suministro de aire. Si no hay una mejora en el rendimiento de la herramienta, ésta debe recibir mantenimiento por parte de un centro autorizado de servicio.

DETENIMIENTO DE LA HERRAMIENTA. EL HUSO NO GIRARÁ — Se ocasiona esta condición probablemente una álabe rota del rotor o engranajes rotos.

USTED DEBE: Llevar la herramienta a un centro autorizado de servicio para que se le haga el mantenimiento.

LA HERRAMIENTA NO SE APAGARÁ — El anillo-O de la válvula de admisión de combustible probablemente se haya desencajada.

USTED DEBE: Reemplazar el anillo- O (ver desglose) o llevar la herramienta a un centro autorizado de servicio para que se lleve a cabo el mantenimiento de ella.

MARTILLOS PNEUMÁTICOS

LA HERRAMIENTA NO SE ENCENDERÁ — Esta condición probablemente se haya ocasionado por una válvula circulante obstruida o una válvula estranguladora.

USTED DEBE: Revisar la ventila de admisión de aire por cualquier bloqueo. Eche una cantidad generosa de aceite para herramientas neumáticas en la entrada de admisión de aire. Opere el gatillo en arranques cortos con el cincel en su lugar y contra una superficie sólida. Desconecte el suministro de aire. Pegue ligeramente la nariz o el cilindro con un martillo de plástico, reconecte el suministro de aire y repita los pasos anteriores. Si la herramienta sigue detenida, inserte un palo de 6" de largo y de 1/8" en diámetro en la boquilla y pégalo ligeramente para soltar el pistón en el sentido trasero. Reconecte el suministro de aire y repita los pasos anteriores.

CINCEL ENCASQUILLADO EN LA BOQUILLA — Probablemente se haya ocasionado esta condición por un espiga deformada.

USTED DEBE: Llevar la herramienta a un centro autorizado de servicio para que se le haga el mantenimiento.

NOTA: EL DESENSAMBLAJE DE ESTA HERRAMIENTA POR CUALQUIER CENTRO NO AUTORIZADO ANULARÁ LA GARANTÍA DE ESTA HERRAMIENTA.

LIJADORAS/AMOLADORAS

LA HERRAMIENTA NO TIENE POTENCIA O CORRE LENTAMENTE— Esta condición se ocasiona probablemente por una presión de aire insuficiente, contaminantes bloqueando el flujo de aire, o un regulador de velocidad el cual haya vibrado hasta llegar a una posición cerrada o apagada.

USTED DEBERÁ: Revisar el suministro de aire en el compresor y las líneas de aire a la herramienta por una presión de aire suficiente. Revise el filtro de la entrada de aire por bloqueos y asegurar que el regulador de velocidad esté en su posición de prendida o abierta. Si no se recupera la potencia a la herramienta, la herramienta deberá recibir mantenimiento por parte de un centro de servicio autorizado.

HERRAMIENTA CONGELADA.

PROBLEMAS Y SOLUCIONES

ALMOHADILLA/EJE NO GIRARÁ– Esta condición se ocasiona probablemente por un álabe de rotor roto, engranajes atorados o rotos o un cojinete congelado.

USTED DEBERÁ: asegurar que se repare la herramienta por parte de un centro de servicio autorizado.

LA HERRAMIENTA NO SE APAGARÁ/CORRE CONTINUAMENTE– La silla de la válvula estranguladora se ha aflojado o se ha dañado

USTED DEBERÁ: Reponer el anillo en O u la silla de la válvula (ver el desglose de partes adecuadas) o hacer que la herramienta reciba servicio por parte de un centro de servicio autorizado.

SE LIJA / SE AMUELA DESUNIFORMENTE– Esta condición se ocasiona normalmente por una conexión de almohadilla/disco floja o una almohadilla/disco desgastado o dañado.

USTED DEBERÁ: Revisar la conexión de la almohadilla/disco, asegurar que la conexión esté segura y apretada. Reponga almohadillas/discos desgastados o dañados.

GARANTÍA

Para una lista completa de centros maestros de reparación autorizada, consulte el formulario del cliente de reparación de garantía, o visite www.toolwarrantyrepair.com.

Importante: NO DEVUELVA EL PRODUCTO AL LUGAR DE COMPRA.

POLÍTICA DE GARANTÍA: *Esta herramienta neumática profesional de NAPA está garantizada contra defectos en cuanto a material y mano de obra por un periodo de un (1) año a partir de la fecha original de compra. Repararemos o repondremos, a nuestra opción, cualquier parte la cual demuestra ser defectuosa en cuanto al material y mano de obra. Esta garantía no aplica a los productos los cuales hayan sido sujetos a abuso, mal uso, modificaciones, negligencia, falta de mantenimiento, uso en un servicio relacionado con la producción, o reparaciones por parte de cualquier persona que no sea un centro maestro autorizado en el servicio para herramientas neumáticas profesionales de NAPA.*

Para una lista completa de centros maestros de reparación autorizada, consulte el formulario del cliente de reparación de garantía, o visite www.toolwarrantyrepair.com.

PROCEDIMIENTO DE RECLAMO DE GARANTÍA

Si su herramienta neumática profesional de NAPA demuestra ser defectuosa fuera del periodo original de garantía de UN (1) año, esta debe ser devuelto a un centro de servicio maestro autorizado de herramientas neumáticas de NAPA. El consumidor será responsable por el flete pre-pagado de la herramienta, junto con la comprobación de compra y el formulario de reparación de garantía del cliente.

⚠ AVERTISSEMENT

LE NON-RESPECT DE CES AVERTISSEMENTS POURRAIT ENTRAÎNER DES BLESSURES.

CE GUIDE D'UTILISATION RENFERME D'IMPORTANTES CONSIGNES DE SÉCURITÉ.

LISEZ CE GUIDE D'UTILISATION ATTENTIVEMENT ET ASSUREZ-VOUS D'AVOIR BIEN COMPRIS TOUTES LES DIRECTIVES AVANT D'UTILISER CET OUTIL.

- Veuillez lire et bien comprendre toutes les instructions. Tout manquement aux instructions indiquées ci-après pourrait entraîner un choc électrique, un incendie, une explosion et/ou des blessures personnelles graves. Il est de la responsabilité du propriétaire de s'assurer que tout le personnel lise ce manuel avant d'utiliser l'appareil. Il revient aussi au propriétaire de l'appareil de conserver ce manuel en bon état et dans un endroit accessible permettant au manuel d'être vu et lu par tous. Si le manuel ou les étiquettes du produit sont perdus ou illisibles, contactez NAPA Outils pneumatiques professionnels pour les faire remplacer. Si l'utilisateur-opérateur de l'appareil ne maîtrise pas bien l'anglais, les instructions relatives au produit et aux mesures de sécurité devront être lues et discutées avec l'opérateur dans sa langue maternelle par l'acheteur- propriétaire ou toute personne habilitée par lui à le faire, en s'assurant que l'opérateur en comprend bien le contenu.
- Veuillez toujours utiliser, inspecter et entretenir cet outil conformément au code de sécurité ANSI sur les outils pneumatiques portatifs (ANSI B186.1) et à tout autre loi ou règlement relatif à la sécurité.

- Pour assurer un fonctionnement sécuritaire, un rendement optimal et la durabilité des pièces, utilisez une pression d'air maximale de 90 lb/po², 6,2 bar et un boyau d'un diamètre de 3/8 po.

- Toujours porter des lunettes de sécurité et un appareil respiratoire (utilisateurs et spectateurs).

- Les niveaux sonores élevés peuvent provoquer une perte auditive permanente. Portez toujours l'équipement de protection auditive recommandé par votre employeur et les règlements de l'OSHA quand vous utilisez cet outil (utilisateurs et spectateurs).

- L'utilisation de cet outil expose à des risques d'impact, de coupure, d'abrasion et de brûlure. Porter des gants pour protéger les mains.
- Conservez cet outil en bon état de marche.
- Les personnes qui utilisent ou entretiennent cet outil être capables de le manipuler compte tenu de sa grosseur, de son poids et de sa puissance.

- Les outils pneumatiques peuvent vibrer pendant l'utilisation. Une exposition prolongée aux vibrations, les mouvements répétitifs, ou une posture inconfortable lors de l'utilisation peuvent être nuisibles pour vos mains et vos bras. Arrêtez d'utiliser l'outil en cas d'inconfort ou si vous ressentez des picotements ou de la douleur. Consultez un médecin avant de recommencer à utiliser l'outil.

- L'air comprimé peut causer de graves blessures. Évitez de diriger le jet d'air vers vous ou vers d'autres personnes. Avant d'installer, de retirer ou d'ajuster une pièce ou un accessoire, ou de faire l'entretien de l'outil, assurez-vous de toujours fermer la source d'alimentation en air, de purger l'air du boyau et de débrancher l'outil de sa source d'alimentation. Une négligence sur ce plan pourrait causer des blessures. Les tuyaux souples peuvent causer de graves blessures. Vérifiez toujours les boyaux et les raccords et remplacez-les s'ils sont endommagés, fissurés ou lâches. Évitez d'utiliser un outil endommagé ou usé. Évitez d'utiliser des raccords rapides avec cet outil. Pour installer correctement l'outil, consulter les directives.

- Une glissade, un trébuchage et/ou une chute lors de l'utilisation d'outils pneumatiques peut causer de sérieuses blessures ou la mort. Prenez garde aux boyaux qui traînent par terre dans l'aire de travail.
- Votre posture doit être stable. Évitez de travailler à bout de bras.
- Calculez vos mouvements et prenez garde aux changements brusques de position quand vous utilisez un outil électrique.
- Ne pas pointer l'outil vers une personne ni l'utiliser à mauvais escient.
- Garder l'outil hors de la portée des enfants.

- Ne tenez pas l'outil par le boyau d'alimentation. Protégez le boyau des objets tranchants et de la chaleur.
- L'arbre de l'outil peut continuer de tourner brièvement une fois la gâchette relâchée. Évitez tout contact direct avec les accessoires pendant ou après l'utilisation. Le port de gants réduit les risques de coupures ou de brûlures.

- Rester à l'écart de l'extrémité de l'outil. Ne portez pas de bijoux ni de vêtements amples. Les cheveux longs doivent demeurer hors de portée de l'outil et de ses accessoires pour éviter tout scalp accidentel. Tenez les cravates et les colliers hors de portée de l'outil, car ils présentent un risque de suffocation.
- Évitez de forcer l'outil en l'utilisant au-delà de sa puissance nominale.

- **Le R/MIN de l'accessoire doit excéder celui de l'outil.**
- **Utiliser seulement des accessoires dont la vitesse nominale indiquée est d'au moins 4 500 tr/min.**

- **Cet outil n'est pas isolé du point de vue des chocs électriques.**

- **Ne pas utiliser cet outil dans une atmosphère explosive.**

- Ne pas lubrifier les outils avec des liquides inflammables ou volatils comme le kérosène, le diesel ou le carburant d'avion.
- N'enlevez aucune étiquette. Remplacez toute étiquette abîmée.
- Utiliser uniquement des pièces de rechange et des accessoires recommandés pour les outils pneumatiques pour professionnels NAPA.
- L'entretien et les réparations ne devraient être effectués que dans un centre de service autorisé.
- Ne pas utiliser (ni modifier) l'outil pour une utilisation autre que celle pour laquelle il a été conçu sans consulter le représentant autorisé du fabricant.
- Les composants de laiton de ce produit contiennent du plomb, un produit reconnu par l'État de la Californie comme pouvant causer des anomalies congénitales ou nuire d'une autre manière à la reproduction. *Se laver les mains après avoir utilisé le produit.*

VEUILLEZ LIRE TOUS LES AVERTISSEMENTS AVANT D'UTILISER L'OUTIL. CONSERVEZ CE GUIDE POUR CONSULTATION ULTÉRIEURE.

SOURCE D'ALIMENTATION EN AIR

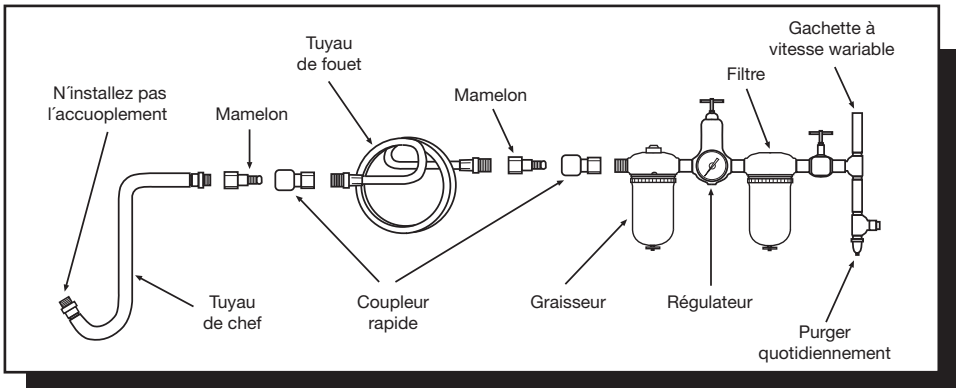

Cet outil peut fonctionner à l'intérieur d'une large plage de pression d'air. Nous recommandons d'utiliser une pression de 90 lb/po² à l'entrée d'air, mesurée lorsque la gâchette est enfoncée et qu'aucune charge n'est appliquée à l'outil. Une faible pression (moins de 90 lb/po² ou de 6,2 bar) réduit la vitesse et le rendement de tous les outils pneumatiques. Une pression plus élevée (plus de 115 lb/po² ou 8 bars) augmente la capacité au-delà de la puissance nominale de l'outil, ce qui réduit la durée de vie de l'outil et peut causer des blessures.

Utilisez toujours de l'air comprimé propre et sec. La présence de poussière, de vapeurs corrosives et/ou d'eau dans la conduite d'air peut endommager l'outil. Vidanger l'eau des conduites d'air et du compresseur avant d'utiliser l'outil. Nettoyer le filtre de l'entrée d'air chaque semaine.

La source d'alimentation en air est raccordée à une entrée d'air ayant un filetage normalisé NPT de 1/4 po. Il faut augmenter la pression dans la conduite d'air dans le cas de boyaux à air exceptionnellement longs (plus de 25 pieds). Le diamètre intérieur minimal du boyau doit être de 3/8 po. Les raccords doivent avoir le même diamètre intérieur et être serrés solidement.

Asegúrese que se haya instalado una válvula accesible de apagado por emergencia en la línea de suministro de aire e informe a otros de su ubicación.

SPÉCIFICATIONS

Coups par minute..... .4 500 CPM
Diamètre de l'alésage... .....3/4 po
Ouverture pour la tige du burin… .....0,401 po
Course….....1–5/8 po
Pression d'air recommendée.....90 lb/po² (6,2 bar)
Entrée d'air.....NPT 1/4 po
Taille min. de tuyau .....D.I. de 3/8 po
Consomation moyenne d'air .....5,5 pi³/min
Poids, marteau pneumatique.....3 lb
Poids, avec dérouilleur.....5 lb
Longueur, marteau pneumatique.....6,3 po
Longueur, avec dérouilleur .....12 po

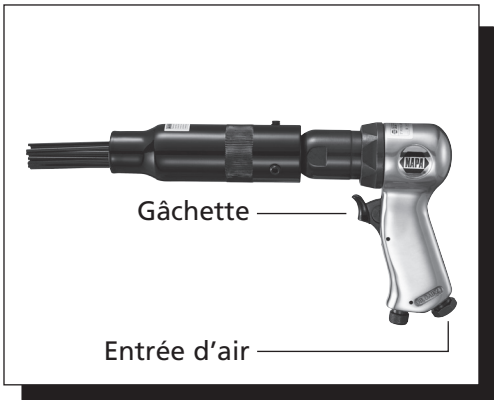

LUBRIFICATION

Lubrifier le moteur pneumatique chaque jour avec de l'huile à outil pneumatique de qualité NAPA. Si aucun huileur pour conduite d'air n'est utilisé, injecter 1/2 oz d'huile dans l'outil. L'huile peut être injectée dans l'entrée d'air de l'outil ou dans le boyau par l'entremise du raccord le plus près de la source d'alimentation en air. Faire ensuite fonctionner l'outil. L'huile antirouille convient aux outils pneumatiques. Un trop-plein réduit la puissance de l'outil.

AVERTISSEMENT : Une fois l'outil pneumatique lubrifié, de l'huile s'écoulera de l'orifice d'échappement pendant les premières secondes de fonctionnement. L'orifice d'échappement doit être recouvert d'un chiffon avant de mettre en marche l'outil pour prévenir les blessures graves.

UTILISATION

Toujours couper l'arrivée d'air comprimé et débrancher l'outil avant d'enlever ou de mettre en place une pièce ou un accessoire quelconque, ou avant d'effectuer une tâche d'entretien quelconque.

Les marteaux à décaper à aiguilles servent à enlever la rouille, la vieille peinture, le béton et le laitier des nouvelles soudures sur bon nombre de surfaces métalliques inégales. Les aiguilles conviennent aux surfaces plates, incurvées et inégales.

Une diminution excessive de la vitesse indique qu'une trop grande pression est exercée sur la surface de travail.

Exercer une pression modérée sur l'outil de manière à permettre aux accessoires d'accomplir le travail.

Pour éviter tout danger, s'assurer que la vis de réglage est solidement serrée sur l'arbre.

NOTE : Lors de l'utilisation, toujours porter des lunettes de sécurité pour protéger les yeux contre les éclats de rouille et de métal (utilisateur et personnes à proximité).

DÉPANNAGE

CLÉ À CHOCS

CET OUTIL NE FONCTIONNE PAS OU FONCTIONNE À FAIBLE RÉGIME SEULEMENT ET/OU GÉNÈRE UN FAIBLE DÉBIT D'AIR DU TUYAU D'ÉCHAPPEMENT — Ce problème est probablement causé par une pression d'air insuffisante, par la présence de contaminants qui obstruent le passage de l'air ou nuisent au fonctionnement de pièces du moteur ou par des vibrations qui ont entraîné le retour accidentel de l'interrupteur à la position d'arrêt.

CONSEIL : Vérifiez si la pression produite par la source d'alimentation en air est suffisante. Vérifiez si le filtre de l'entrée d'air est obstrué. Injectez une généreuse dose d'huile à outil pneumatique dans l'entrée d'air. Faites fonctionner l'outil par saccades, en marche avant et arrière. Répétez l'opération au besoin. Si l'outil ne fonctionne pas mieux, faites-le réparer par un centre de réparation autorisé.

L´OUTIL NE FONCTIONNE PAS, MALGRÉ UN DÉBIT D´AIR RÉGULIER À LA SORTIE D´AIR — Ce problème est probablement causé par le blocage d'une ou de plusieurs palettes du rotor en raison d'une accumulation de boue ou de vernis; présence de rouille dans le moteur.

CONSEIL : Injectez une généreuse dose d'huile à outil pneumatique dans l'entrée d'air. Faites fonctionner l'outil par saccades, en marche avant et arrière. Tapez doucement sur le boîtier du moteur avec un maillet en plastique. Débranchez la source d'alimentation en air. Essayez de débloquer le moteur en faisant tourner l'arbre d'entraînement à la main, si possible. Si l'outil demeure enrayé, faites-le réparer par un centre de réparation autorisé.

LES DOUILLES NE DEMEURENT PAS EN PLACE — Ce problème est probablement causé par une bague de retenue usée ou par un joint torique ramolli.

CONSEIL : Portez des lunettes de sécurité. Débranchez la source d'alimentation en air. À l'aide d'une pince pour, enlevez la bague de retenue usée. En retenant la prise carrée avec la clé appropriée, utilisez un petit tournevis pour déloger la bague de retenue. Évitez de diriger ce mouvement vers vous, car la bague peut être éjectée à grande vitesse. Installez un joint torique et une bague de retenue de rechange (voir le schéma). Posez la bague de retenue sur l'établi et pressez-la avec le mandrin de l'outil en effectuant un mouvement de balancier. Avec votre main, fixez la bague dans la rainure.

USURE PRÉMATURÉE DU MANDRIN — Ce problème est probablement causé par l'utilisation de porte-douilles en chrome, qui ne sont pas conçus pour être utilisés avec la clé à chocs, ou de porte-douilles usés.

CONSEIL : Cessez d'utiliser des douilles en chrome, car celles-ci ont une surface externe rigide et une structure interne souple. L'action d'un outil à chocs muni d'une telle douille endommage la prise et rend le serrage difficile. Les douilles en chrome endommagent rapidement le mandrin des clés, qui peut se détacher et se briser et causer aussi des blessures ou la mort.

L'OUTIL PERD PROGRESSIVEMENT SA PUISSANCE MAIS CONTINUE À TOURNER À PLEIN RÉGIME QUAND IL TOURNE À VIDE — Ce problème est probablement causé par des pièces d'embrayage usées, une lubrification inadéquate ou une came usée.

CONSEIL : CLÉS LUBRIFIÉES AVEC DE L'HUILE : Vérifiez la présence d'huile à embrayage (là où il est spécifié d'utiliser de l'huile pour l'embrayage) et enlevez le bouchon de remplissage d'huile. Inclinez le boîtier pour vider toute l'huile qu'il contient. Remplissez le boîtier avec de l'huile pour outils pneumatiques NAPA ou avec l'huile recommandée par le fabricant, selon la quantité spécifiée. Vérifiez également s'il y a un surplus d'huile à embrayage. Les boîtiers doivent être remplis à mi-capacité. Un remplissage excessif peut gêner le fonctionnement des pièces d'embrayage à haut régime. Une clé typique à prise de 1/2 po lubrifiée à l'huile nécessite seulement 1/2 once d'huile à embrayage. **CLÉS LUBRIFIÉS AVEC DE LA GRAISSE :** Vérifiez s'il y a un surplus de graisse en faisant tourner l'arbre d'entraînement à la main. Ce dernier devrait tourner librement, et normalement le surplus de graisse devrait s'écouler de lui-même.

DÉPANNAGE

L´OUTIL N´ARRÊTE PAS DE FONCTIONNER — Ce problème est probablement causé par le bris ou le désalignement du joint torique de la vanne-papillon, ou par le gauchissement ou le coincement de la tige de la vanne-papillon.

CONSEIL : Enlevez la vanne-papillon et installez un nouveau joint torique. Lubrifiez le tout avec de l'huile à outil pneumatique et appuyez fermement sur la détente. Si l'outil demeure enrayé, faites-le réparer par un centre de réparation autorisé.

CLÉS À CLIQUET PNEUMATIQUE

LE MOTEUR FONCTIONNE. CEPENDANT, LA BROCHE NE TOURNE PAS OU TOURNE IRRÉGULIÈREMENT — Ce problème peut être causé par l'usure des dents de la clé ou du cliquet, par le bris ou la fatigue d'un ressort du cliquet, ou par la fatigue d'un ressort de retenue qui ne peut plus retenir la broche lors du mouvement du cliquet.

CONSEIL : Faites installer des pièces de rechange par un centre de réparation autorisé.

L´OUTIL NE FONCTIONNE PAS, LA TÊTE DE LA CLÉ OFFRE UNE RÉSISTANCE SOUS L´ACTION DE LA MAIN — Ce problème est probablement causé par l'accumulation de saletés ou de boue dans les pièces du moteur.

CONSEIL : Injectez une généreuse dose d'huile à outil pneumatique dans l'entrée d'air. Faites fonctionner l'outil par saccades. Engagez l'outil sur un boulon et serrez et desserrez ce dernier tour à tour manuellement. Si l'outil demeure enrayé, faites-le réparer par un centre de réparation autorisé.

PERCEUSES PNEUMATIQUES

L´OUTIL NE FONCTIONNE PAS OU FONCTIONNE LENTEMENT, UN FAIBLE DÉBIT D'AIR SORT DE LA SORTIE D'AIR, LA BROCHE TOURNE LIBREMENT — Ce problème est probablement causé par une obstruction du passage de l'air ou le coincement de pièces de moteur.

CONSEIL : Vérifiez si l'entrée d'air n'est pas obstruée. Injectez une généreuse dose d'huile à outil pneumatique dans l'entrée d'air. Faites fonctionner l'outil par saccades. Débranchez la source d'alimentation en air. Avec votre main, faites tourner le mandrin de la perceuse, vide et en position fermée. Rebranchez la source d'alimentation en air. Si l'outil ne fonctionne pas mieux, faites-le réparer par un centre de réparations autorisé.

L´OUTIL NE FONCTIONNE PAS, MALGRÉ UN DÉBIT D'AIR RÉGULIER À LA SORTIE D'AIR. LA BROCHE TOURNE LIBREMENT — Ce problème est probablement causé par une palette de rotor brisée ou des roues dentées brisées ou coincées.

CONSEIL : Injectez une généreuse dose d'huile à outil pneumatique dans l'entrée d'air. Faites fonctionner l'outil par saccades. Débranchez la source d'alimentation en air. Avec votre main, faites tourner le mandrin de la perceuse, vide et en position fermée. Rebranchez la source d'alimentation en air. Si l'outil ne fonctionne pas mieux, faites-le réparer par un centre de réparations autorisé.

OUTIL COINCÉ. LA BROCHE NE TOURNE PAS — Ce problème est probablement causé par une palette de rotor brisée ou des roues dentées brisées ou coincées.

CONSEIL : Faites réparer l'outil par un centre de réparations autorisé.

L´OUTIL N´ARRÊTE PAS DE FONCTIONNER — Le joint torique de la vanne-papillon est probablement désaligné.

CONSEIL : Remplacez le joint torique (voir le schéma) ou faites réparer l'outil par un centre de réparation autorisé.

MARTEAUX PNEUMATIQUES

L´OUTIL NE FONCTIONNE PAS — Ce problème est probablement causé par l'obstruction de la vanne à fonctionnement cyclique ou de la vanne-papillon.

CONSEIL : Vérifiez si l'entrée d'air n'est pas obstruée. Injectez une généreuse dose d'huile à outil pneumatique dans l'entrée d'air. Faites fonctionner l'outil par saccades avec le burin en place et contre une surface solide. Débranchez la source d'alimentation en air. Tapez doucement sur le nez ou sur le corps de l'outil avec un maillet en plastique, rebranchez la source d'alimentation en air et répétez les étapes ci-dessus. Si l'outil est toujours enrayé, insérez une tige de 6 po de longueur et de 1/8 po de diamètre dans l'embout et tapez légèrement dessus pour ramener le piston en mode de marche arrière. Rebranchez la source d'alimentation en air et répétez les étapes ci-dessus.

BURIN COINCÉ DANS L´EMBOUT — Ce problème est probablement causé par la déformation d'une tige.

CONSEIL : Faites réparer l'outil par un centre de réparation autorisé.

REMARQUE : LE DÉMONTAGE DE CET OUTIL PAR UNE AUTRE PARTIE QU'UN CENTRE DE RÉPARATION AUTORISÉ AURA POUR EFFET D'ANNULER LA GARANTIE.

PONCEUSES/MEULEUSES

PONCEUSES/MEULEUSES Cette situation est probablement due à une pression d'air trop basse, à une tuyauterie d'air obstruée ou à un régulateur de vitesse qui s'est refermé de lui-même sous l'effet des vibrations.

MARCHE À SUIVRE : Vérifier la pression au compresseur et le débit des conduites d'air. Vérifier que la crépine d'entrée de l'outil n'est pas obstruée et que le régulateur de pression est bien en position ouverte (ON). Si cela ne suffit pas à rétablir le fonctionnement normal, confier l'outil à un centre de service autorisé.

L'OUTIL EST BLOQUÉ : L'ARBRE OU LE PLATEAU NE TOURNE PAS – Il peut s'agir d'une pale de turbine

DÉPANNAGE

cassée, d'un engrenage coincé ou brisé, ou encore d'un roulement grippé.

MARCHE À SUIVRE : Faire réparer l'outil dans un centre de service autorisé.

L'OUTIL NE S'ARRÊTE PLUS ET TOURNE CONTINUELLEMENT – Le siège de la soupape de commande est desserré ou endommagé.

MARCHE À SUIVRE : Remplacer le joint torique ou le siège de la soupape de commande (voir la nomenclature pour les numéros de pièce appropriés) ou confier l'outil à un centre de service autorisé.

SURFACE MEULÉE/PONCÉE INÉGALE – Ce problème peut être causé par un plateau ou un disque desserré, usé ou endommagé.

MARCHE À SUIVRE : Vérifier la fixation du plateau et du disque sur l'arbre; resserrer au besoin. Remplacer le plateau ou le disque s'il est endommagé ou usé.

POLITIQUE DE GARANTIE

Pour consulter la liste complète des centres de réparation autorisés d'outils pneumatiques, voyez le formulaire de réclamation en vertu de la garantie ci-joint ou rendez-vous au www.toolwarrantyrepair.com.

Important : NE PAS RETOURNER LE PRODUIT AU POINT DE VENTE.

POLITIQUE DE GARANTIE : *Cet outil pneumatique de NAPA pour professionnels est garanti contre les défauts de matériaux et de fabrication pendant un (1) an à compter de la date d'achat. Nous réparerons ou remplacerons, à notre discrétion, toute pièce présentant un défaut de matériau ou de fabrication. Les réparations et les remplacements sont garantis comme décrit ci-dessus pour la durée de la couverture initiale. Cette garantie ne couvre pas les produits qui ont fait l'objet d'un usage abusif, d'un mauvais usage, d'une modification, d'une négligence, d'un entretien insuffisant, d'une utilisation pour des activités de production ou d'une réparation ailleurs que dans un centre de réparation autorisé d'outils pneumatiques de NAPA pour professionnels.*

Pour consulter la liste complète des centres de réparation autorisés d'outils pneumatiques, voyez le formulaire de réclamation en vertu de la garantie ci-joint ou rendez-vous au www.toolwarrantyrepair.com.

PROCÉDURE DE RÉCLAMATION EN VERTU DE LA GARANTIE

Si votre outil pneumatique de NAPA pour professionnels s'avère défectueux après la période de couverture d'un (1) an de la garantie, veuillez le confier à un centre de réparation autorisé d'outils pneumatiques de NAPA pour professionnels. En tel cas, vous devez faire parvenir l'outil au centre de réparation, transport prépayé, avec la preuve d'achat et le formulaire de réclamation en vertu de la garantie dûment rempli.