ENERPAC

Repair Parts Sheet

RCH-603 RCH-606

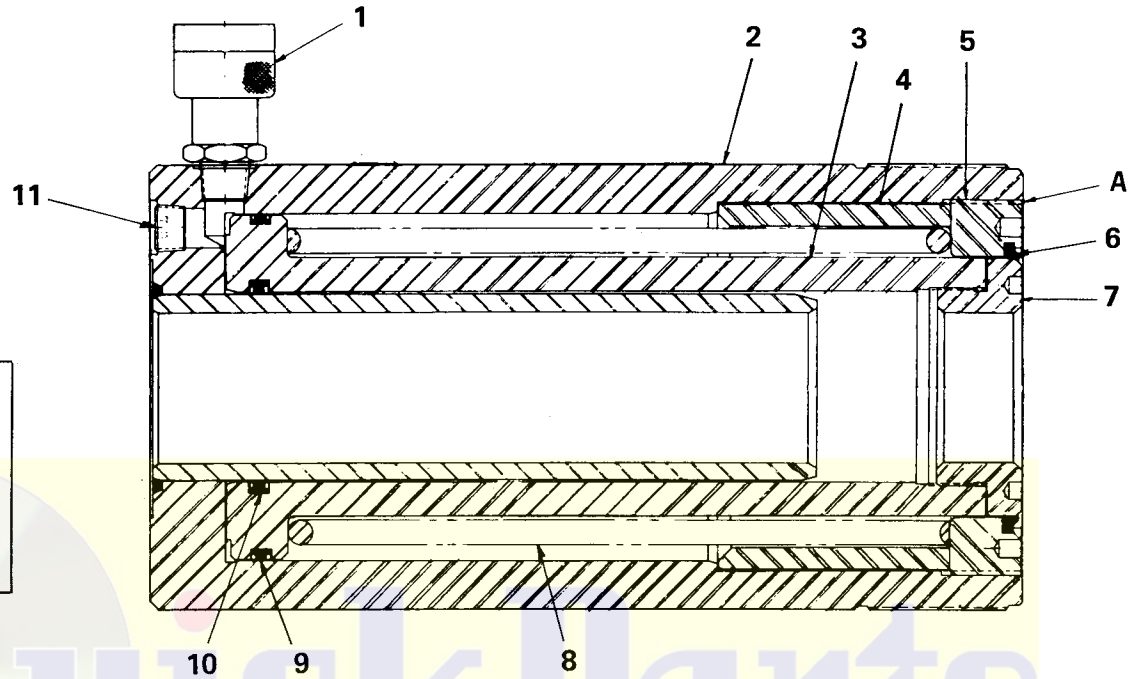

A Stake threads lightly after testing.

Conforme las roscas ligeramente despues de la prueba.

Garnir les filets légerément après l'esayage.

Gewinde nach dem testen leicht durchstossen.

SPECIFICATIONS — ESPECIFICACION — SPECIFICATION — SPEZIFIKATIONEN

	MODEL RCH-603	MODEL RCH-606
Rated Capacity **Capacidad nominal** **Capacité nominale** **Nennkraft**	60 Tons 54,435 Kgs	60 Tons 54,435 Kgs
Stroke **Carrera** **Course** **Hub**	3 Inch 7.62 Cm	6 Inch 15.24 Cm
Hydraulic Pressure **Presión hidrálica** **Pression hydraulique** **Hydraulische Druck**	10,000 PSI 689 Bars	10,000 PSI 689 Bars

PARTS LIST — LISTA DEL PIEZAS — TABLEAU PIÈCES — TEILE-LISTE

Item No.	Model RCH603	Model RCH606	No. Req.	Description	Descripción	Description	Beschreibung
1	CR400	CR400	1	Half Coupler	Acoplamiento	1/2 coupleur femelle	Halbkupplung
2	CJ189.900	CJ190.900	1	Cylinder	Cilindro	Cylindre	Zylinder
3	CB881.040	CH89.040	1	Plunger	Embolo bomba	Piston	Kolben
4	CJ677.044	CJ677.044	1	Stop Ring (Internal)	Anillo reten (interno)	Baque d'arrêt guide (int.)	Stossring (innen)
5	CJ676.044	CJ676.044	1	Stop Ring	Anillo reten	Baque d'arrêt guide	Stossring
6	*CJ57.044	*CJ57.044	1	Wiper Ring	Rascaciete	Joint antipoussiere	Abstreifung
7	CB891.045	CB891.045	1	Saddle	Cabezal	Tête	Druckstück
8	CF710.110	CH90.110	1	Spring	Muelle	Ressort	Feder
9	*B1349.513	*B1349.513	1	GT Ring Assembly	Conjunto Anillos	G-T Manchette ass.	G-T Ring Satz
10	*B1334.514	*B1334.514	1	GT Ring Assembly	Conjunto Anillos	G-T Manchette ass.	G-T Ring Satz
11	A1009.245	A1009.245	1	.375 N.P.T.F. Pipe Plug	Tapon	Bouchon	Stopfen
	H603	H606	—	Roll Stamp	Cilindro estampa	Empriente a rouleau	Rollstempel
	*RCH603K			*Starred Items Are Included in Repair Kit.	*El juego de reparación con tienes partes marcadas estrella.	*Pièces avec astériques comprises dans le kit.	*Positionen mit Sternchen befinden sich im Ersatz-teilpaket.

TO PROTECT YOUR WARRANTY, USE ONLY **ENERPAC** HYDRAULIC OIL
PARA PROTEGER SU GARANTIA, UTILICE EXCLUSIVAMENTE ACEITE HYDRAULICO **ENERPAC**
POUR PROTÉGER VOTRE GARANTIE, UTILISEZ EXCLUSIVEMENT L'HUILE HYDRAULIQUE **ENERPAC**
UM IHRE GARANTIE ZU GEWÄHRLEISTEN, VERWENDEN SIE NUR **ENERPAC** HYDRAULIKÖL

QuickParts TECHNOLOGY

IMPORTANTE — RECOMENDACIONES PARA LA SEGURIDAD Y PROTECCION DEL USUARIO

Cuando se instalen sistemas que se adapten a sus necesidades, téngase cuidado de seleccionar el diseño y los componentes adecuados para asegurar la integracion apropiada con sus operaciones y su equipo actual. También deben tomarse todas las medidas de seguridad necesarias para evitar el riesgo de daño personal y de perjuicio a la propiedad que pueda resultar de su instalación o sistema.

ENERPAC NO SE HACE RESPONABLE POR LOS PERJUICIOS O DAÑOS CAUSADOS POR EL INDEBIDO EMPLEO. MANTENIMIENTO O USO DE SUS PRODUCTOS. Rogamos consultar con ENERPAC cuando existan dudas con respecto a las precauciones de seguridad adecuadas que deben ser consideradas en el diseño y armado de su instalación particular.

NOTA: *No podemos despachar pedidos de piezas si los números del modelo y de serie con prefijo imprimido en la placa no nos son proporcionados.*

PIEZAS Y SERVICIO: Para obtener buena calidad y piezas genuinas de ENERPAC, seleccionen Vds. un Centro de Servicio Autorizado de ENERPAC para sus necesidades de reparaciónes ejecutadas por un Centro de Servicio Autorizado que despliege el signo oficial de ENERPAC son respaldados por la garantía total de fábrica. La sección clasificada de su guía de teléfono le indicará cual es el Centro de Servicio Autorizado más cercano.	**LA GARANTIA:** ENERPAC garantiza sus productos contra defectos de fabricación y de materiales por 90 días desde la fecha de entrega al usuario. La cadena no está garantizada. La garantía no cubre el desgaste ordinario, el abuso, el mal uso, la sobrecarga, los productos alterados, ni el uso de fluido inadecuado.	**PROCEDIMIENTO PARA USAR LA GARANTIA:** Cuando se presenta un reclamo bajo la garantía, el usuario debe enviar su unidad al Centro de Servicio Autorizado de ENERPAC más cercano para su inspección. El transporte debe ser pagado por adelantado y evidencia de la fecha de compra debe ser proveida. Si los términos de la garantía cubren el reclamo, el Centro de Servicio Autorizado de ENERPAC reparará o reemplazará las piezas afectadas y las devolverá con flete debido.

IMPORTANT — SECURITE ET PROTECTION DE L'USAGER

Lors des montages des équipements à vos besoins, une attention particulière doit être portée sur le choix des composants pour s'assurer de leur compatibilité entre eux ou avec des éléments existants. Toutes précautions doivent être prises pour éviter un risque d'accident, de dommages corporels et matériels.

ENERPAC NE PEUT ÊTRE TENU RESPONSABLE DES DOMMAGES ET ACCIDENTS CONSECUTIFS A UNE APPLICATION, UN ENTRETIEN OU UN USAGE DANGEREUX DE SES PRODUITS. Veuillez contacter ENERPAC, en cas de doute, afin de prendre toutes les précautions utiles dans l'étude et la réalisation de votre application particulière.

NOTA: *Les commandes de pièces détachées ne peuvent être exécutées sans les références modèle et série figurant sur les plaques d'identification.*

PIECES DETACHEES ET REPARATIONS: Pour éviter tout dommage à vos matériels, n'utiliser que les pièces détachées d'origne ENERPAC. Des ateliers agréés de réparation sont à votre disposition pour tous vos problèmes d'entretien et de pièces détachées. Demandez à ENERPAC l'adresse de l'atelier agréé le plus proche de chez vous.	**GARANTIE:** ENERPAC garantit ses matériels 3 mois contre tout défaut de matière ou de fabrication. Cette garantie ne couvre ni l'usure normale, le mauvais emploi, l'utilisation en surcharge, les modifications de matériels, ni l'emploi d'huile impropre. En dehors du remplacement des pièces et de la main d'oeuvre, aucune autre indemnité n'est due.	**RETOURS SOUS GARANTIE:** En cas de demande de garantie l'utilisateur devra retourner son matériel à l'atelier agréé le plus proche. Seul l'atelier agréé est habilité à statuer sus garanties. Les marchandises seront expédiées franco à l'atelier agréé, avec précision de la date d'achat. Si les conditions de garantie sont applicables, l'atelier agréé procedera à la réparation gratuite ou à l'échange du matériel.

WICHTIG — SICHERHEITSVORKEHRUNGEN FÜR DEN BETRIEB

Bei der Installation des Systems in der für Ihren Betrieb geeigneten Weise müssen die passenden Zubehörteile und die geeignete Ausführung mit Sorgfalt gewählt werden, um eine gute Eingliederung in Ihre Betriebsweise und die bereits vorhandene Betriebsanlage zu gewährleisten. Es muss sichergestellt werden, dass alle Massnahmen zur Vermeidung des Risikos von Personen- und Sachschaden durch die Benutzung der Anlage durchgeführt werden.

ENERPAC IST NICHT HAFTBAR FÜR SACH- ODER PERSONENSCHÄDEN DIE DURCH FAHRLÄSSIGE BENUTZUNG, WARTUNG ODER VERWENDUNG DER PRODUKTE VERURSACHT WERDEN. Bitte setzen Sie sich mit ENERPAC in Verbindung, wenn Sie Fragen bezüglich des Aufbaus und der Installation Ihrer Anlage haben.

ACHTUNG: *Teilebestellungen können nicht ohne Angabe der Modell- und Seriennummer und ohne die auf dem Typenschild eingedruckte Kennziffer durchgeführt werden.*

ERSATZTEILE UND KUNDENDIENST: Beauftragen Sie einen konzessionierten ENERPAC Kundendienst mit Reparaturen, un eine gute Ausführung der Reparatur und die Verwendung von ENERPAC Ersatzteilen zu gewährleisten. Nur Reparaturen, die von einem konzessionierten ENERPAC Kundendienst, der das offizielle ENERPAC Symbol führt, durchgeführt werden, sind durch, eine volle Werksgarantie gedeckt. Im Branchenverzeichnis Ihres Telefonbuches sind alle konzessionierten ENERPAC Kundendienste in Ihrer näheren Umgebung aufgeführt.	**GARANTIE:** ENERPAC haftet für Schäden in der Ausführung und Materialfehler seiner Produkte innerhalb von 90 Tagen ab der Belieferung des Kunden. Diese Garantie deckt keine Schäden, die durch Verschleiss, Missbrauch, falsche Anwendung, Oberlastung, Verwendung von abgeänderten Produkten oder falschen Flüssigkeiten, entstehen.	**GARANTIERÜCKGABEVERFAHREN:** Bei Fragen bezüglich eines Garantieanspruches sollte der Kunde sein Gerät einem Kundendienst in seiner Nähe zur Inspektion mit dem Einkaufsbeleg unter Angabe des Kaufdatums sowie frankiert zuschicken. Wenn der Anspruch von unseren Garantiebedingungen gedeckt ist, so wird der konzessionierte ENERPAC Kundendienst die beschädigten Teile reparieren b.z.w. ersetzen und sie frankiert zurückschicken.

IMPORTANT — USER SAFETY AND PROTECTION

In setting up systems to fit your operations, care must be taken to select the proper components and design to insure appropriate integration with your operations and existing equipment and that all safety measures have been taken to avoid the risk of personal injury and property damage from your application or system.

ENERPAC CANNOT BE RESPONSIBLE FOR DAMAGE OR INJURY CAUSED BY UNSAFE USE, MAINTENANCE OR APPLICATION OF ITS PRODUCTS. Please contact ENERPAC for guidance when you are in doubt as to the proper safety precautions to be taken in designing and setting up your particular application.

NOTE: *Orders for parts cannot be filled unless both model and serial number with prefix imprinted on nameplate are given.*

PARTS AND SERVICE: For quality workmanship and genuine ENERPAC parts, select a Franchised ENERPAC Service Center for your repair needs. Only repairs performed by a Franchised Service Center displaying the official ENERPAC Franchised sign are backed with full factory waranty. The Classified Section in Your Phone Book lists your nearest Franchised Service Center.	**WARRANTY:** ENERPAC warrants its product against defects in workmanship and materials for 90 days from date of delivery to user. Chain is not warranted. Warranty does not cover ordinary wear and tear, abuse, misuse, overloading, altered products or use of improper fluid.	**WARRANTY RETURN PROCEDURE:** When question of warranty claim arises, the user should send his unit to the nearest ENERPAC Franchised Service Center for inspection, transportation to be prepaid and evidence of purchase date furnished. If the claim comes under the terms of our warranty, the Franchised Service Center will REPAIR OR REPLACE PARTS AFFECTED and return prepaid.

ENERPAC

ENERPAC, BUTLER, WISCONSIN 53007 DIVISION OF APPLIED POWER INC. TELEPHONE (414) 781-6600 TELEX 2-6682

PRINTED IN U.S.A. MARCAS REGS.

L1016 3/83